ラッチ式フリーザーハンドル

FA-802

黄銅製

密閉用パットハンドル

PAD HANDLES FOR AIRTIGHTNESS

FA-802-1

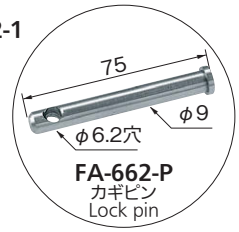

FA-662-P
カギピン
Lock pin

FA-802S-5

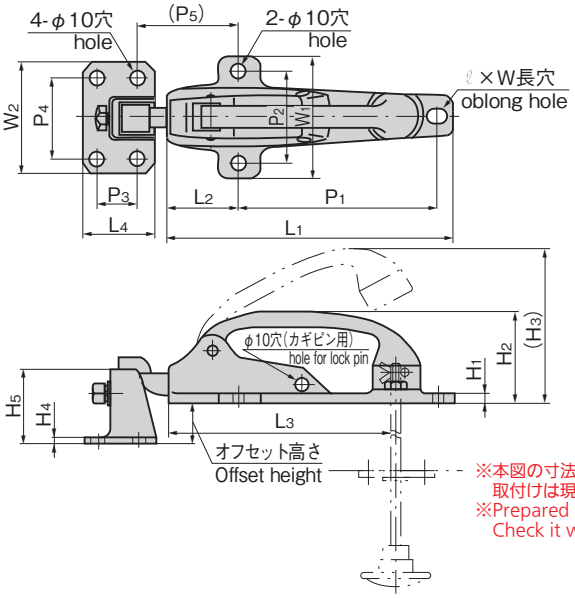

※本図の寸法は参考寸法です。
取付けは現品の確認をお願いします。
※Prepared for a reference.
Check it with you actual products.

特徴 Feature

- 庫内安全押棒(FC-802)の取付けにより庫内側から開扉できます。(カギピン・南京錠での施錠時は開扉できません。)
- カギピンと南京錠(C-555N-40・45、C-555N-DL-40)、首長南京錠(C-555-45L/S)により施錠可能です。(庫内を確認して施錠してください。)
- 左右兼用型

- Door can be unlocked from inside by installing the inside safety push rod (FC-802) (door cannot be unlocked when locking with a lock pin and padlock).
- Locking with the lock pin and padlock (C-555N-40・45, C-555N-DL-40) and long neck padlock (C-555-45L/S) is possible. (Check the door inside first and then lock the door.)
- For both left-hand and right-hand use.

仕様	●材　質:黄銅鋳物(YBsC) ●表面仕上:クロムめっき(MBCr)
用途	●築造用冷凍冷蔵庫・倉庫・船舶などの大中型扉用
納期	●標準在庫品
備考 ⚠	●南京錠C-555は1255ページをご参照ください。 **●カギピン・南京錠での施錠時は庫内安全押棒で開扉できません。**

Specifications	●Material: Brass casting (YBsC) ●Finish: Chrome plating (MBCr)
Specific-use	●Large- or middle-sized doors for construction cold storage box, warehouse, ship etc.
Remarks ⚠	●For padlock C-555, see page 1255. **●Door cannot be unlocked with the inside safety push rod when locking with a lock pin and padlock.**

〔カギピン〕Lock pin

商品番号 Product No.	RoHS 10	コード Code	単価	量販価格 数量	量販価格 単価
FA-662-P	●	60651			

●:RoHS10指令対応品　▲:RoHS10指令に対応可能です。　※大量のご注文は更にお安くなります。

庫内安全押棒 Inside safety push rod

FC-802-2

詳細は1367ページをご参照ください。
For details, see page 1367.

〔ハンドル本体〕Handle main body

商品番号 Product No.	RoHS 10	L1	L2	L3	W1	H1	H2	(H3)	P1	P2	ℓ×W	製品質量(g) Mass	コード Code	単価	量販価格 数量	量販価格 単価
FA-802-1		265	52	215	132	8	97	170	200	100	17×11	2,150	60047			
FA-802-2		220	54	175	100	7	72	120	153	74	16×11	1,230	60048			
FA-802-3		180	40	140	95	6	65	115	130	72	14×10	880	60049			

●:RoHS10指令対応品　▲:RoHS10指令に対応可能です。　※大量のご注文は更にお安くなります。

FA-802S-5

〔FA-802S〕

特徴 Feature

- 受座のねじを緩めスライドさせるとオフセット高さが調整できます。

- Loosen the screw for catch and slide it to adjust offset height.

〔FA-802-1専用受座〕Special catch for FA-802-1

商品番号 Product No.	RoHS 10	L4	W2	H4	H5	P3	P4	(P5)	オフセット高さ Offset height	製品質量(g) Mass	コード Code	単価	量販価格 数量	量販価格 単価
FA-802S-5		60	100	10	47	30	70	88	0~15	600	60054			
FA-802S-6					105			80	50~65	1,100	60055			

●:RoHS10指令対応品　▲:RoHS10指令に対応可能です。　※大量のご注文は更にお安くなります。

〔FA-802-2・3専用受座〕Special catch for FA-802-2/3

商品番号 Product No.	RoHS 10	L4	W2	H4	H5	P3	P4	P5 FA-802-2	P5 FA-802-3	オフセット高さ Offset height FA-802-2	オフセット高さ Offset height FA-802-3	製品質量(g) Mass	コード Code	単価	量販価格 数量	量販価格 単価
FA-802S-1		54	90	7	33	30	64	80	62	0~15	4~19	320	60050			
FA-802S-2		48	82	6	59	26	60	71	56	25~35	29~39	380	60051			
FA-802S-3		52	88		76	28	64	72	56	40~55	44~59	440	60052			
FA-802S-4		52	90	10	94	28	64	73	55	50~65	54~69	640	60053			

●:RoHS10指令対応品　▲:RoHS10指令に対応可能です。　※大量のご注文は更にお安くなります。