AC-1025-R ステンレス製 / AC-25-R 鉄製 / AC-25-RW 鉄製

〔AC-1025-R・AC-25-R〕 〔AC-25-RW〕

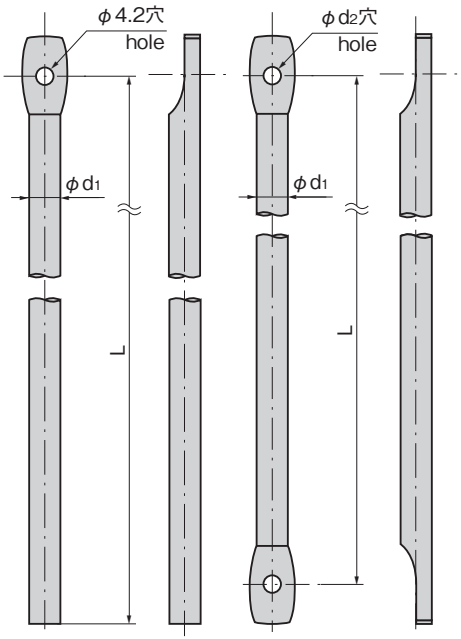

商品番号 Product No.	RoHS 10	L	φd1	コード Code	単価	量販価格 数量	量販価格 単価
AC-1025-R-1	●	1000	10	03158			
AC-1025-R-2	●	850	8	03159			
AC-1025-R-3	●	450	6	03160			
AC-1025-R-4	●	450	4	03161			
AC-1025-R-11	●	1200	10	03162			
AC-1025-R-12	●	1200	8	03163			
AC-1025-R-13	●	1200	6	03164			
AC-1025-R-14	●	1200	4	03165			
AC-1025-R-22	●	1000	8	03988			
AC-1025-R-23	●	1000	6	03989			
AC-25-R-1	●	1000	10	21083			
AC-25-R-2	●	850	8	21084			
AC-25-R-3	●	450	6	21085			
AC-25-R-4	●	450	4	21565			
AC-25-R-11	●	1200	10	21086			
AC-25-R-12	●	1200	8	21087			
AC-25-R-13	●	1200	6	21088			
AC-25-R-14	●	1200	4	21566			
AC-25-R-15	●	1200	9	04693			
AC-25-R-22	●	1000	8	03986			
AC-25-R-23	●	1000	6	03987			
AC-25-R-25	●	1000	9	04694			

●：RoHS10指令対応品　※大量のご注文は更にお安くなります。
▲：RoHS10指令に対応可能です。

商品番号 Product No.	RoHS 10	L	φd1	φd2	コード Code	単価	量販価格 数量	量販価格 単価
AC-25-RW-6-600	●	600	6	4.2	03620			
AC-25-RW-6-1000	●	1000	6	4.2	03621			
AC-25-RW-6-1200	●	1200	6	4.2	03622			
AC-25-RW-6-1300	●	1300	6	4.2	03623			
AC-25-RW-8-1000A	●	1000	8	4.2	04490			
AC-25-RW-8-1000B	●	1000	8	5.2	04191			
AC-25-RW-8-1300A	●	1300	8	4.2	04491			
AC-25-RW-8-1300B	●	1300	8	5.2	04192			

- 付 属 品：リベット・ワッシャー
- Accessories: Rivet and washer

〔AC-1025-R〕

仕様
- 材　　質：ステンレス鋼棒（SUS304）

納期
- 標準在庫品

Specifications
- Material: Stainless steel bar (SUS304)

〔AC-25-R・RW〕

仕様
- 材　　質：圧延棒鋼（SS400）
- 表面仕上：亜鉛めっきクロメート処理（MFZn-C）

納期
- 標準在庫品

備考
- ご要望により曲げ加工も承ります。
- AC-25-R-363は123ページをご参照ください。

Specifications
- Material: Rolled steel (SS400)
- Finish: Zinc plating chromate treatment (MFZn-C)

Remarks
- Please refer to page 123 for AC-25-R-363.
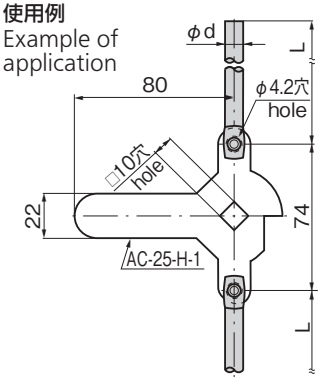
使用例
Example of application