ラッチ式フリーザーハンドル

FA-602

亜鉛合金製

RoHS 10 カラバリ キーチェンジ

密閉用セフティハンドル

SAFETY HANDLES FOR AIRTIGHTNESS

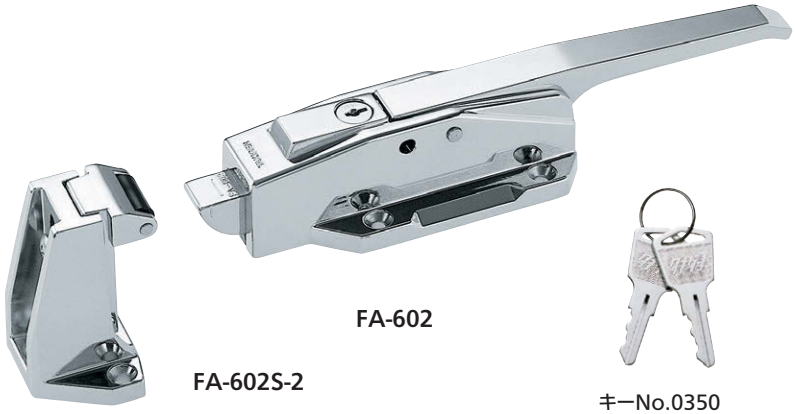

FA-602S-2

FA-602

キーNo.0350
Key

特徴 Feature

- 錠前・南京錠による施錠の場合でも庫内側より庫内安全押棒(FC-700・FC-701・FC-702)の作動により開扉できる安全機構です。
- 本体、受座の取付けは扉表面と庫内側からねじ止めできる防犯対策設計です。
- 首長南京錠でも施錠できます。
- 左右兼用型

- Door can be unlocked from inside by operating the inside safety push rod (FC-700/FC-701/FC-702) even when locking with a lock or padlock. (Safety mechanism)
- Burglarproof design, i.e. the main body and catch are installed with screws both on the door front and back.
- Can be locked with the long neck padlock.
- For both left-hand and right-hand use.

仕様	●材　質:亜鉛合金(ZDC) ●表面仕上:クロムめっき(MZCr) ●鍵番号:0350 ●付属品:キー2本
用途	●プレハブ冷凍冷蔵庫・乾燥庫などの中型扉用
納期	●標準在庫品
備考 ⚠	●鍵はNo.0200キーと組替えることができます。 ●ご指定の鍵番号も製作します。 ●適用南京錠C-555-40L/SM・40L/SL・45L/Sは1255ページをご参照ください。 ●動作不良防止のため、安全押棒取付後は、キーによる施解錠の確認を必ず行ってください。 ●施錠後はレバーを操作して、施錠されているかどうかご確認ください。 **●ウォークインタイプには庫内安全押棒をご使用ください。**

Specifications	●Material: Zinc alloy (ZDC) ●Finish: Chrome plating (MZCr) ●Key No.: 0350 ●Accessories: Two keys
Specific-use	●Middle-sized doors for prefab cold storage box, dry-type warehouse etc.
Remarks ⚠	●Key can be changed with No.0200. ●Your specified key No. is available. ●For padlock C-555-40L/SM・40L/SL・45L/S, see page 1255. ●To prevent faulty movement, after fitting the safety push rod, be sure to check that the lock closes and opens using the key. ●After locking, use the lever to check whether the lock is properly engaged. **●Use the inside safety push rod for the walk-in type.**

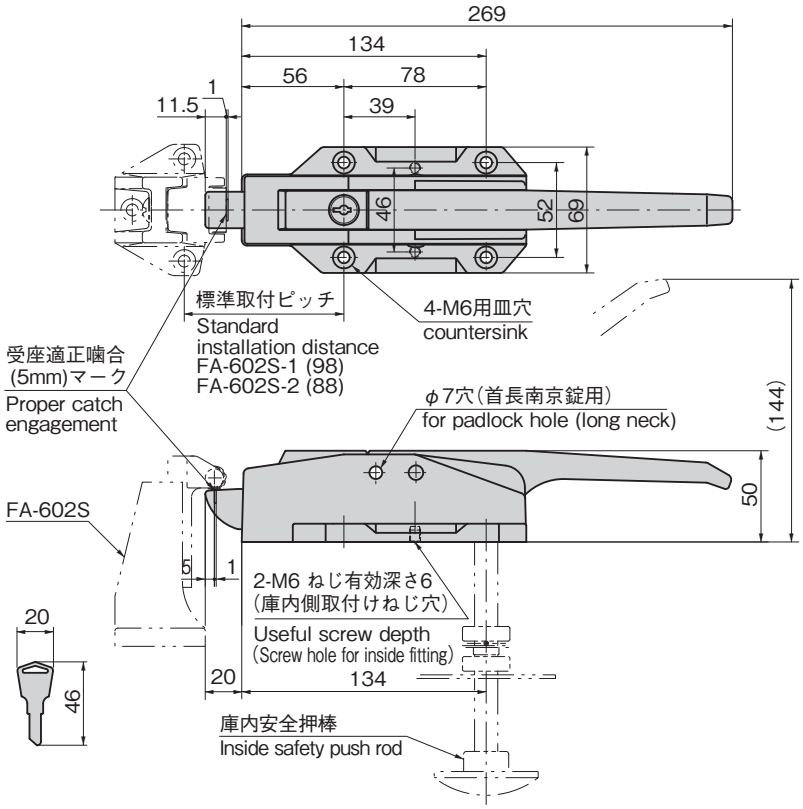

⚠ ラッチまたはレバーの根元に指が挟まれないようにご注意ください。
Care should be taken to avoid catching your fingers in the latch or base of the lever.

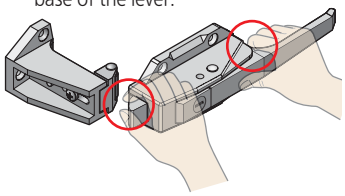

商品番号 Product No.	RoHS 10	製品質量(g) Mass	コードCode	単価	量販価格 数量	量販価格 単価
FA-602	●	1,210	60009			

●:RoHS10指令対応品
▲:RoHS10指令に対応可能です。
※大量のご注文は更にお安くなります。

押棒の使用方法シール(1371ページ)
Push rod instruction sticker (P.1371)

庫内安全押棒と併用してください。
Together with inside safety push rod.

抗菌庫内安全押棒
Antibacterial safety push rod inside door

FC-702
詳細は1363ページをご参照ください。
For details, see page 1363.

コーションシールのご案内
Caution seal

⚠危険注意
レバー根元を持つと指を挟む危険性がありますので、ご注意ください。
タキゲン製造(株)

詳細は1371ページをご参照ください。
For details, see page 1371.

FA-602S
亜鉛合金製

FA-602用受座
CATCHES FOR FA-602

FA-602S-2

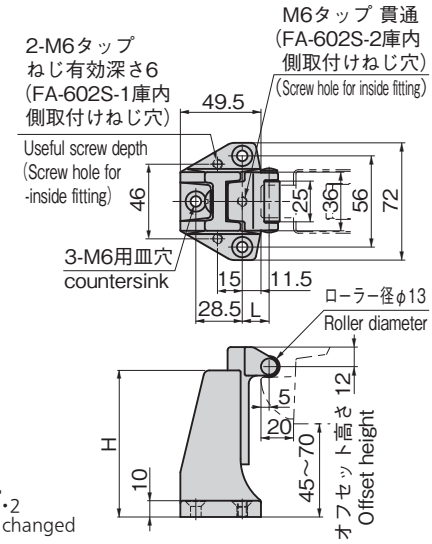

パネル穴明け寸法
Panel drilling dimensions

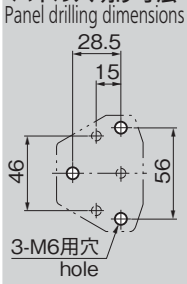

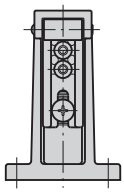

※品番が変更になりました。
FA-602-1・2 → FA-602S-1・2
※ Product No. has been changed

〔FA-602S-1・2〕

特徴 Feature

- 受座のねじを緩めスライドさせ、オフセット高さが調整できます。
- ラッチとの接触部分は滑らかに回転するローラー付です。

- Loosen the screw for catch and slide it to adjust offset height.
- Contacting section with the latch is equipped with the roller.

仕様	● 材　　質：亜鉛合金(ZDC) ● 表面仕上：クロムめっき(MZCr)
用途	● FA-602用受座
納期	● 標準在庫品
備考	● 10mmスペーサーがあります。

Specifi-cations	● Material: Zinc alloy (ZDC) ● Finish: Chrome plating (MZCr)
Specific use	● For FA-602
Remarks	● A 10mm spacer is available.

商品番号 Product No.	RoHS 10	L	H	オフセット高さ Offset height	製品質量(g) Mass	コード Code	単価	量販価格 数量	量販価格 単価
FA-602S-1		26.5	45	0~5	350	60010			
FA-602S-2		16.5	90	45~70	600	60011			

●：RoHS10指令対応品　▲：RoHS10指令に対応可能です。　※大量のご注文は更にお安くなります。

FA-602S-5

〔FA-602S-5〕

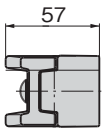

パネル穴明け寸法
Panel drilling dimensions

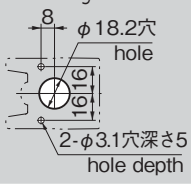

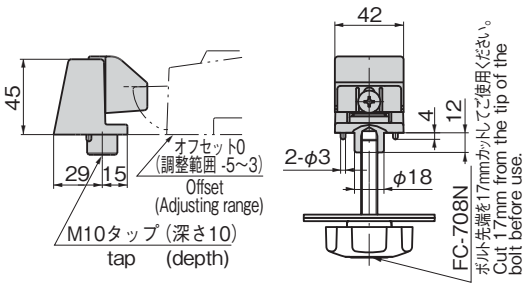

〔FA-602S-5・6〕

特徴 Feature

- FC-708Nと組合せてご使用ください。
- 閉込め事故防止のため、ハンドルだけでなく、受座にも安全装置を採用した安全脱出機構
- 受座のねじを緩めスライドさせ、オフセット高さが調節できます。

- Use in combination with FC-708N.
- The safety escape mechanism is incorporated in the catch to prevent the trouble with shut-up.
- Offset height can be adjusted by loosening the catch screw and sliding it.

仕様	● 材　　質：亜鉛合金(ZDC) ● 表面仕上：クロムめっき(MZCr)
用途	● ウォークインタイプの冷凍冷蔵庫
納期	● 標準在庫品
備考	● ローラー仕様も製作します。

Specifi-cations	● Material: Zinc alloy (ZDC) ● Finish: Chrome plating (MZCr)
Specific use	● Walk-in type freezers

FA-602S-6

〔FA-602S-6〕

パネル穴明け寸法
Panel drilling dimensions

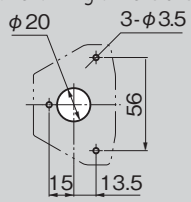

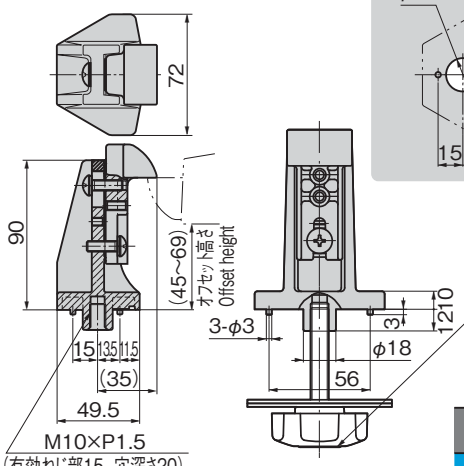

使用例
Example of application

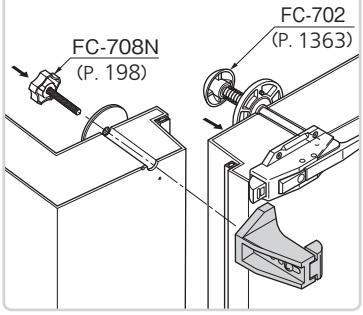

FA-602S-5
底面
base

商品番号 Product No.	RoHS 10	製品質量(g) Mass	コード Code	単価	量販価格 数量	量販価格 単価
FA-602S-5		295	60354			
FA-602S-6		615	60619			

●：RoHS10指令対応品　▲：RoHS10指令に対応可能です。※大量のご注文は更にお安くなります。

ラッチ式フリーザーハンドル

FA-602S-7

亜鉛合金製

RoHS 10

密閉用セフティハンドルFA-602用受座

CATCHES FOR FA-602 AIRTIGHT SAFETY HANDLES

FA-602S-7

特徴 Feature

- ラッチとの噛合いを前後4mm調整できます。
- 閉込め事故防止のため安全脱出機構を装備
- 安全のため庫内安全脱出ノブFC-708と組合せてご使用ください。
- FA-602S-6と取付けに互換性があります。
- オフセット調整範囲は40～70mm

- Engagement with latch can be adjusted 4mm fore and aft.
- Equipped with escape mechanism to prevent accidental confinement.
- Use with FC-708 inside escape knob for safety.
- Installation is the same as for FA-602S-6.
- Offset adjustment range: 40-70mm

仕様	●材　質：本体／亜鉛合金(ZDC) ローラー／ポリアセタール(POM) ●表面仕上：本体／クロムめっき(MZCr) 取付け座／亜鉛めっきクロメート処理(MZZn-C) ●付属品：取付け座
用途	●プレハブ冷凍冷蔵庫・乾燥庫
納期	●標準在庫品

Specifications	●Material: Main body: Zinc alloy (ZDC) Roller: Polyacetal (POM) ●Finish: Main body: Chrome plating (MZCr) Base: Zinc plating chromate treatment (MZZn-C) ●Accessories: Base
Specific use	●Prefabricated refrigerator vans, dry warehouses

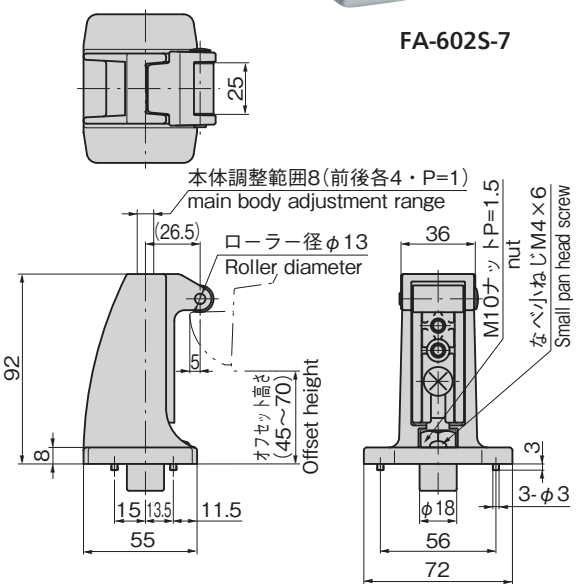

パネル穴明け寸法(参考寸法)
Panel drilling dimensions

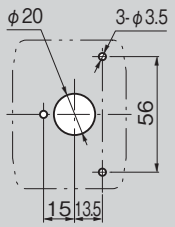

取付け方法
Installation method

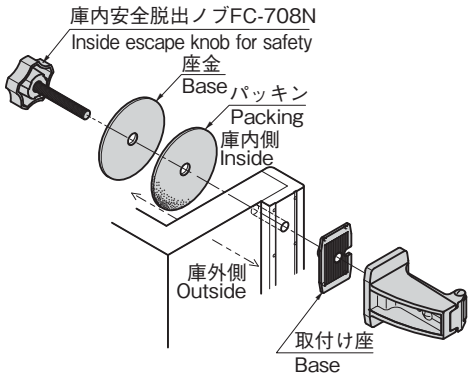

商品番号 Product No.	RoHS 10	備考 Remarks	製品質量(g) Mass	コードCode	単価	量販価格 数量	量販価格 単価
FA-602S-7	●	受座 Catch	606	60810			

●：RoHS10指令対応品　▲：RoHS10指令に対応可能です。　※大量のご注文は更にお安くなります。

FC-708N

プラスチック製

庫内安全脱出ノブ

INSIDE SAFETY ESCAPE KNOBS

FC-708N-1

適用板厚(mm) Applicable panel thickness	仕様受座に対するL4加工寸法(mm) Shortened L4 dimension for specified base (mm) FA-602S-5	FA-602S-6	FA-602S-7	FA-662Sシリーズ FA-772S-2
50	57	60	75※1	80
100	107	110	125※1	130※2

受座の種類によってL4(六角ボルト)の長さを上記寸法に加工してください。
L4が75以下の場合にはFA-708N-1,75を超えて125以下の場合にはFA-708N-2をご使用ください。
※1　受座がFA-602S-7の場合には六角ボルトの加工は不要です。
※2　特注の六角ボルト長さになります。お問合せください。
Shorten length of L4 (hexagon bolt) to above dimensions according to type of base.
Use FA-708N-1 if L4 is 75 or less, and FA-708N-2 if more than 75 and 125 or less.
※1 Hexagon bolt does not require shortening if base is FA-602S-7
※2 Length for custom-made hexagon bolt. Contact us for details.

特徴 Feature

- 閉込め事故防止用脱出ノブです。
- ノブを左に4～5回廻すと受座が外れ脱出することができます。

- Escape knob prevents accidental entrapment.
- Turning the knob counterclockwise 4 or 5 times loosens the base, allowing escape.

仕様	●材　質：ノブ／ポリアミド(PA66) 座金・ボルト／ステンレス(SUS304)
納期	●標準在庫品
備考	●適用パネル厚100mm以上のタイプは特注にて製作します。

Specifications	●Material: Knob: Polyamide (PA66) Base and bolt: Stainless steel (SUS304)

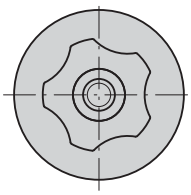

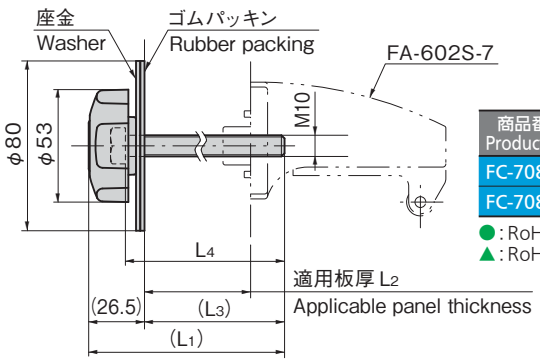

商品番号 Product No.	RoHS 10	(L1)	L2	(L3)	L4	製品質量(g) Mass	コードCode	単価	量販価格 数量	量販価格 単価
FC-708N-1		92.5	50	66	75	153	62860			
FC-708N-2		142.5	100	116	125	183	62861			

●：RoHS10指令対応品　※大量のご注文は更にお安くなります。
▲：RoHS10指令に対応可能です。

FA-602S-3
亜鉛合金製

非常脱出用受座
EMERGENCY KNOB FASTENERS WITH CATCHES

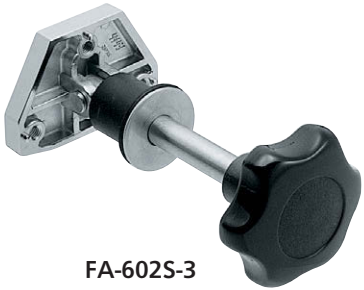

FA-602S-3

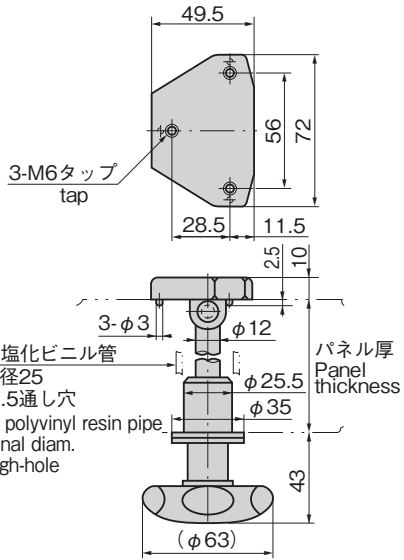

パネル穴明け寸法
Panel drilling dimensions

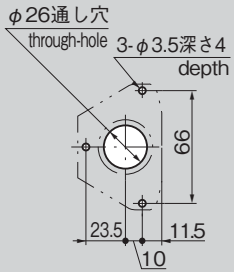

特徴　Feature

- 閉込め事故防止のため、ハンドルだけでなく受座にも安全装置を採用した二重安全脱出機構
- To prevent accident by shut-up both handles and bases are equipped with the safety device. (Double safety escape mechanism)

仕様	● 材　　質：台座／亜鉛合金(ZDC) ノブ／ポリアミド66(PA66) 一般構造用圧延鋼材(SS) ● 表面仕上：台座／クロムめっき(MZCr)
用途	● ウォークインタイプの冷凍冷蔵庫
納期	● 標準在庫品
備考	● FA-602S-3用10mmスペーサーもあります。

Specifi-cations	● Material: Base: Zinc alloy (ZDC). Knob: Polyamide 66 (PA66) and rolled steel for general structure (SS) ● Finish: Base: Chrome plating (MZCr)
Specific use	● Walk-in type cold storage boxes
Remarks	● The 10mm spacer for FA-601S-5/FA602S-3 is available.

商品番号 Product No.	RoHS 10	筐体パネル厚 Case panel thickness	適用受座 Applicable catch	適用ハンドル Applicable handle	製品質量(g) Mass	コード Code	単価	量販価格 数量	量販価格 単価
FA-602S-3-1		45mm専用 exclusive	FA-602S-1～2	FA-602	310	60012			
FA-602S-3-2		100mm専用 exclusive			360	60013			

●：RoHS10指令対応品　▲：RoHS10指令に対応可能です。

※大量のご注文は更にお安くなります。

ラッチ式フリーザーハンドル

FA-702S-4

亜鉛合金製

非常脱出装置付受座

EMERGENCY CATCHES

FA-702S-4
ロック状態
Locked

FA-702S-4
オープン状態
Unlocked

特徴 Feature

- 閉込め事故防止のためハンドルだけでなく、受座にも安全装置を採用した二重安全脱出機構
- 非常時には庫内安全押棒を強く押すと受座はラッチから外れ、扉を押すと開きます。

- To prevent accident by shut-up both handle and catch are equipped with the safety device. (Double safety escape mechanism)
- The catch is separated from the latch by pushing the inside safety push rod in an emergency so push the door for unlocking.

仕様	●材　　質：亜鉛合金(ZDC) ●表面仕上：クロムめっき(MZCr)
用途	●ウォークインの冷凍冷蔵庫
納期	●標準在庫品
備考	●FA-602専用脱出受座

Specifications	●Material: Zinc alloy (ZDC) ●Finish: Chrome plating (MZCr)
Specific use	●Walk-in type cold storage boxes
Remarks	●Special escape catch for FA-602

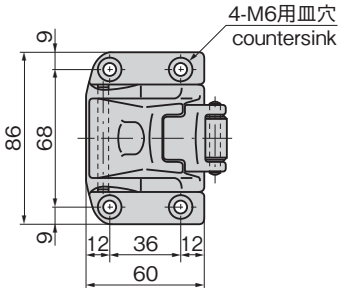

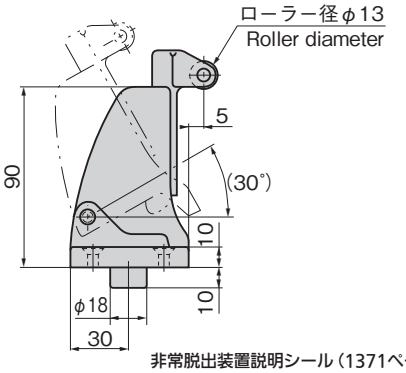

作動例
Example of operation

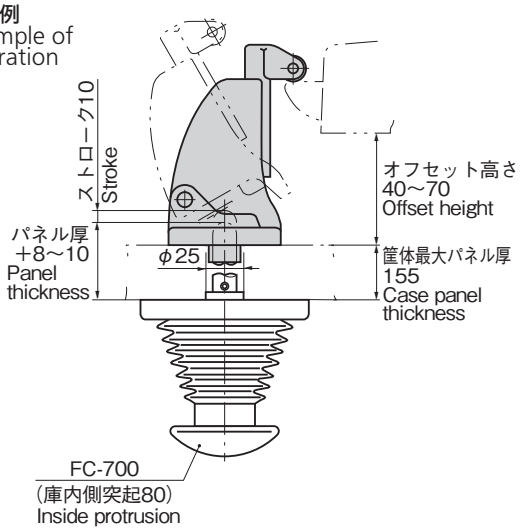

非常脱出装置説明シール(1371ページ)
Emergency knob explanation sticker (P.1371)

使用例
Example of application

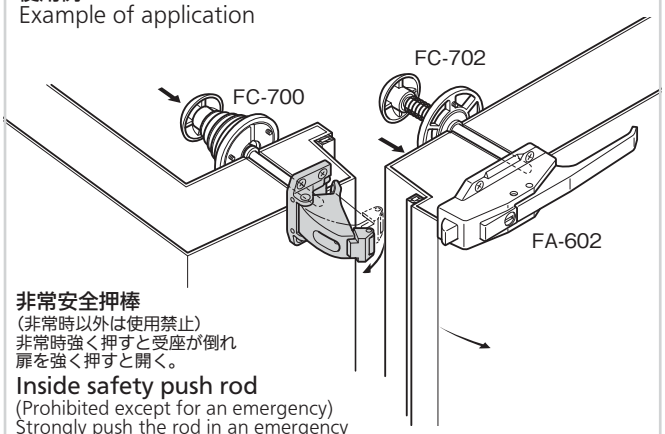

非常安全押棒
(非常時以外は使用禁止)
非常時強く押すと受座が倒れ扉を強く押すと開く。

Inside safety push rod
(Prohibited except for an emergency)
Strongly push the rod in an emergency and the catch will be down. Then push the door for open.

抗菌庫内安全押棒
Inside safety push rod

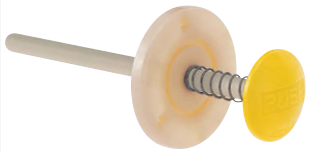

詳細は1362～1367ページをご参照ください。
For details, see page 1362 to 1367.

商品番号 Product No.	RoHS 10	製品質量(g) Mass	コード Code	単価	量販価格 数量	量販価格 単価
FA-702S-4		650	60014			

●：RoHS10指令対応品　▲：RoHS10指令に対応可能です。　※大量のご注文は更にお安くなります。