AC-100-E
亜鉛合金製

RoHS 10 防水 三方締 TAK 60

ロッドコントローラー付防水フラットハンドル
CENTER CONTROLS FOR RODS

センターが容易に決まります

AC-100-E

キーNo.TAK60
Key

キーNo.0200
Key

作動例
Example of operation

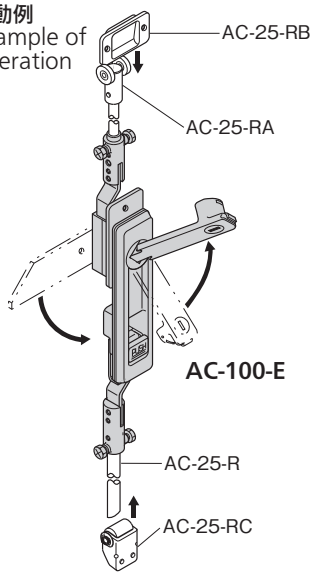

曲げ加工不要でセンターが決まります。
Center can be determined without bending.

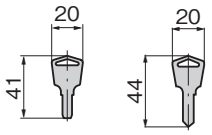

No.TAK60　No.0200

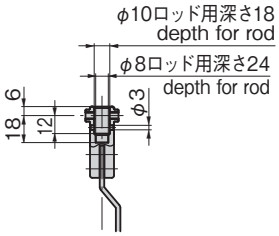

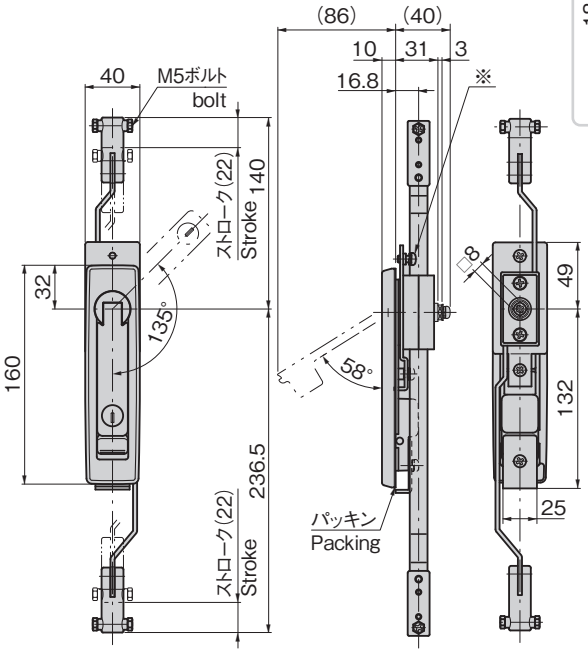

パネル穴明け寸法
Panel drilling dimensions

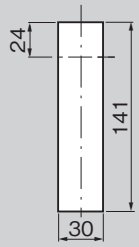

特徴　Feature

- ロッド棒はストレートに取付きます。
- 曲げ加工不要でセンターが決まります。
- 錠前は操作性に優れた防塵シャッター付新型リバーシブルキーTAK60を標準装備(AC-100-E-TAK60)
- ハンドルは取扱いやすいスイングフラットタイプ
- 止め金と合せて三点締めができます。
- 防水タイプ(Oリング・シートパッキン使用)
- 左右兼用型(コントロールセンターを裏返すと左右の入替えができます。)

- Rod is installed straight.
- Center can be determined without bending.
- The lock comes standard with the TAK60, a new-style reversible key with an easy-to-use dustproof shutter. (AC-100-E-TAK60)
- Handle is an easy-to-operate swing flush type.
- Three-point tightening is enabled with the stopper plate.
- Waterproof. (using O-ring and sheet packing)
- For both left-hand and right-hand use. (the left-hand or right-hand use can be changed by reversing the control center)

仕様	●材　質:亜鉛合金(ZDC) ●表面仕上: ハンドル/サチライトクロムめっき(MZCr) コントロールセンター/クロムめっき(MZCr) ●鍵 番 号:TAK60・0200 ●最大適用板厚:3.2mm ●付 属 品:キー2本
用途	●キュービクル・配分電盤・制御盤
納期	●標準在庫品
備考	●扉の締込みにはロッド棒用ローラーユニットAC-25-RA・RB・RC(640ページ)と組合せてご使用ください。 ●ロッド棒はφ8・φ10兼用型 ●L型ハンドルタイプAC-100-Aは486ページ、抜差しハンドルタイプAC-100-NBは443ページをご参照ください。 ●本製品の止め金取付け用ねじは、緩み防止のため「緩み防止剤」の塗布をお奨めします。

Specifications	●Material: Zinc alloy (ZDC) ●Finish: Handle: Satellite chrome plating (MZCr). Control center: Chrome plating (MZCr) ●Key No.: TAK60, 0200 ●Max. applicable panel thickness: 3.2mm ●Accessories: Two keys
Specific use	●Cubicles, power/distribution boards etc.
Remarks	●Use the rod roller unit AC-25-RA/PB/RC (on page 640) together for tightening door. ●Rod is used for φ8 and φ10. ●For L-shaped handle type AC-100-A, see page 486 and for slip-joint handle type AC-100-NB, see page 443. ●It is recommended that thread-locking fluid be used to prevent loosening of the mounting screws for the catch.

止め金
Stopper plate

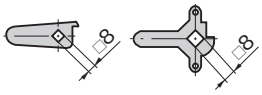

止め金は630～635ページの□8穴の中からお選びください。
Select stopper plate from those starting on page 630 to 635 with □8 hole.

※本ねじはハンドルと筐体間にすき間が生じた時の調整ねじです。
※This screw is for adjusting any clearance that occurs between the handle and the case.

商品番号 Product No.	RoHS 10	鍵番号 Key No.	製品質量(g) Mass	コード Code	単価	量販価格 数量	量販価格 単価
AC-100-E-TAK60	●	TAK60	813	04023			
AC-100-E	●	0200	815	01484			

●:RoHS10指令対応品　▲:RoHS10指令に対応可能です。　※大量のご注文は更にお安くなります。