# 薄型平面スイングハンドル
LIFT-UP FLUSH HANDLES

**A-1464** ステンレス製 | **A-464-L** アルミニウム製／亜鉛合金製 | **A-464** 亜鉛合金製

D.PAT.

A-464-L2-1-TAK60

A-464-3-1

キーNo.TAK55 Key

キーNo.TAK60 Key

キーNo.0200 Key

NEW | ステンレス | 防水 | TAK55 | TAK60 | マスターチェンジ | キーチェンジ | 耐火

## 特徴 Feature

- 錠前はディスクを増強し格段とセキュリティアップをしたマルチキーTAK55、操作性に優れたリバーシブルキーTAK60、0200キーからお選びいただけます。
- 防水タイプ（Oリング・シートパッキン使用）
- パネル穴明け寸法はA-160・A-240などのシリーズと互換性があります。
- 左右兼用型（カムと止め金を裏返すと左右の入替えができます。）

- Waterproof. (using O-ring and sheet packing)
- The lock comes standard with the TAK60, a new-style reversible key with an easy-to-use dustproof shutter. (A-464-L-TAK60)
- Installation is compatible with A-160 and A-240 etc.
- For both left-hand and right-hand use. (the left-hand or right-hand use can be changed by reversing the cam and stopper plate)

**防塵キャップA-446-RC-2**
**（A-464-2、A-464-C-2、A-446-2兼用）**
**Dust Protector Cap A-446-RC-2**
**(Usable with A-464-2, A-464-C-2, and A-446-2)**

防塵キャップA-446-RC-2を使用される際は取付面から止め金までの寸法（$H_3$）12.5から12.0となるのでご注意ください。本品を使用する際はハンドル添付のシートパッキンは使用しません。

Note: If using Dust Protector Cap A-446-RC-2, the dimension ($H_3$) from the mounting surface to stopper plate changes from 12.5 to 12.0.
Do not use the sheet packing included with the handle together with this product.

| 商品番号 Product No. | RoHS 10 | コード Code |
|---|---|---|
| A-446-RC-2 | ● | 04477 |

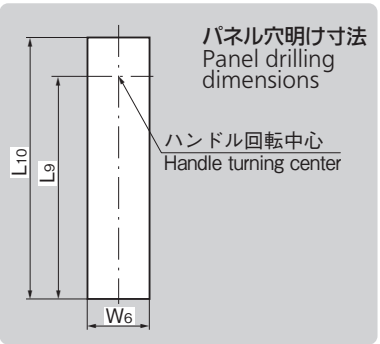


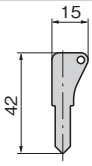

No.TAK55

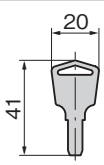

No.TAK60

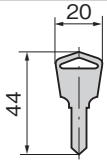

No.0200

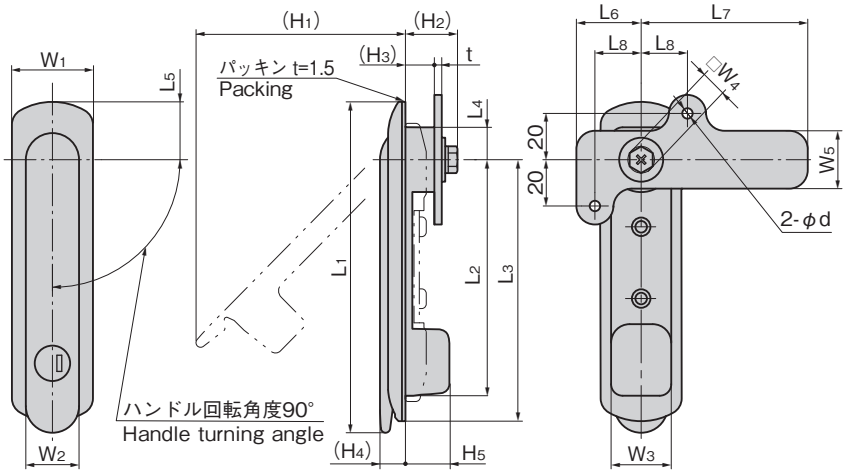


## 仕様

- 材　質：A-1464/ステンレス鋼鋳物（SUS304）
  A-464-L1/アルミニウム合金（ADC）
  A-464-L2/亜鉛合金（ZDC）
  A-464/亜鉛合金（ZDC）
- 表面仕上：A-1464/ヘアライン仕上
  A-464/サチライトクロムめっき（MACr）（MZCr）
- 保護等級：IPX5（A-1464-1/2/3、A-464-1/2/3）
- 鍵 番 号：TAK55・TAK60・0200
- 付 属 品：止め金・取付け板・ビスセット・キー2本

**用途**
- サーバーラック・配分電盤・制御盤

**納期**
- 標準在庫品（A-1464-Lは納期お問合せください）

**備考**
- マスターシステム、指定同番、鍵違いも製作します。（A-464-L・A-1464-L）
- シルバーメタリックなどの焼付塗装仕様もあります。
- 取付けねじを変更することにより板厚を広げることができます。
  A-464-L2：5mm（M5×16 SW, PW）
  A-464-1：4mm（M5×16 SW, PW）
- 本製品の錠前はキー先端部での操作となります。（A-1464-2／3・A-464-2／3のみ）
- 本製品の止め金取付け用ねじは、緩み防止のため「緩み防止剤」の塗布をお奨めします。
- 保護等級については「防水規格IP表示について」（27ページ）を参照ください。

**Specifications**
- Material: A-1464/Cast stainless steel (SUS304)
  A-464-L1/Aluminium alloy (ADC)
  A-464-L2/Zinc alloy (ZDC)
  A-464/Zinc alloy (ZDC)
- Finish: A-1464/Hairline finish
  A-464/Satelite chrome plate (MACr)(MZCr)
- Protection class: IPX5 (A-1464-1/2/3, A-464-1/2/3)
- Key No.: TAK60・0200
- Accessories: Stopper plate, installation plate, screws, two keys

**Specific use**
- Server rack, distribution boards, control boards

**Remarks**
- The lock on this product is operated with the tip of the key. (A-1464-2/3, A-464-2/3 only)
- It is recommended that thread-locking fluid be used to prevent loosening of the mounting screws for the catch.
- Please refer to "防水規格IP表示について" (IP indications for water resistance) (page 27) for protection classes.

耐火 耐火形扉用把手登録品はA-1464-1-1-TAK70もあります。お問合せください。

| 商品番号 Product No. | RoHS 10 | 材質 Material | 鍵番号 Key No. | $L_1$ | $L_2$ | $L_3$ | $L_4$ | $L_5$ | $L_6$ | $L_7$ | $L_8$ | $L_9$ | $L_{10}$ | $W_1$ | $W_2$ | $W_3$ | $W_4$ | $W_5$ | $W_6$ | $(H_1)$ | $(H_2)$ | $(H_3)$ | $(H_4)$ | $H_5$ | t | φd | 製品質量(g) Mass | 適用板厚 Applicable panel thickness | 付属止め金 Attached stopper plate | コード Code | 単価 | 量販価格 数量 | 量販価格 単価 |
|---|---|---|---|---|---|---|---|---|---|---|---|---|---|---|---|---|---|---|---|---|---|---|---|---|---|---|---|---|---|---|---|---|---|
| A-1464-L1-1 | | SUS | 0200 | 206 | 150 | 160 | 30 | 40 | 28 | 72 | 20 | 150.5 | 181 | 48 | 30 | 35 | 10 | 25 | 36 | 120 | 34 | 23 | 14.5 | 20.5 | 3 | 4.5 | 1,320 | 1～3.2 | AC-1025-E-1 | 03565 | | | |
| A-1464-L2-1 | | SUS | 0200 | 170 | 129.5 | 137.5 | 19.5 | 27.5 | 28 | 72 | 20 | 130 | 150 | 36 | 22.5 | 24.5 | 10 | 25 | 25 | 107 | 30 | 20 | 11 | 21 | 3 | 4.5 | 670 | 0～2.5 | AC-1025-E-1 | 03601 | | | |
| NEW A-1464-1-1-TAK55 | | SUS | TAK55 | 143 | 102 | 113 | 14 | 25 | 28 | 72 | 20 | 102.5 | 117 | 36 | 23 | 26 | 10 | 25 | 27 | 94 | 30 | 20 | 11 | 21 | 3 | 4.5 | 580 | 0～2.5 | AC-1025-E-1 | 04913 | | | |
| 耐火 A-1464-1-1 | | SUS | 0200 | 143 | 102 | 113 | 14 | 25 | 28 | 72 | 20 | 102.5 | 117 | 36 | 23 | 26 | 10 | 25 | 27 | 94 | 30 | 20 | 11 | 21 | 3 | 4.5 | 580 | 0～2.5 | AC-1025-E-1 | 03521 | | | |
| A-1464-1-2 | | SUS | 鍵なし Without lock | 143 | 102 | 113 | 14 | 25 | 28 | 72 | 20 | 102.5 | 117 | 36 | 23 | 26 | 10 | 25 | 27 | 94 | 30 | 20 | 11 | 21 | 3 | 4.5 | 580 | 0～2.5 | AC-1025-E-1 | 03522 | | | |
| NEW A-1464-2-1-TAK55 | | SUS | TAK55 | 121 | 83.5 | 95.5 | 11.5 | 23.5 | 22 | 62 | 15 | 84 | 96 | 30 | 19 | 23 | 8 | 24 | 24 | 70 | 21 | 12.5 | 9.6 | 12.3 | 2 | 4.2 | 340 | 0～2.5 | AC-1025-E-4 | 04914 | | | |
| 耐火 A-1464-2-1 | ● | SUS | 0200 | 121 | 83.5 | 95.5 | 11.5 | 23.5 | 22 | 62 | 15 | 84 | 96 | 30 | 19 | 23 | 8 | 24 | 24 | 70 | 21 | 12.5 | 9.6 | 12.3 | 2 | 4.2 | 340 | 0～2.5 | AC-1025-E-4 | 03389 | | | |
| A-1464-2-2 | ● | SUS | 鍵なし Without lock | 121 | 83.5 | 95.5 | 11.5 | 23.5 | 22 | 62 | 15 | 84 | 96 | 30 | 19 | 23 | 8 | 24 | 24 | 70 | 21 | 12.5 | 9.6 | 12.3 | 2 | 4.2 | 340 | 0～2.5 | AC-1025-E-4 | 03390 | | | |
| NEW A-1464-3-1-TAK55 | | SUS | TAK55 | 87.5 | 50.5 | 62.5 | 11.5 | 23.5 | 22 | 62 | 15 | 51 | 63 | 30 | 19 | 23 | 8 | 24 | 24 | 49 | 21 | 12.5 | 9.6 | 12.3 | 2 | 4.2 | 260 | 0～2.5 | AC-1025-E-4 | 04915 | | | |
| 耐火 A-1464-3-1 | ● | SUS | 0200 | 87.5 | 50.5 | 62.5 | 11.5 | 23.5 | 22 | 62 | 15 | 51 | 63 | 30 | 19 | 23 | 8 | 24 | 24 | 49 | 21 | 12.5 | 9.6 | 12.3 | 2 | 4.2 | 260 | 0～2.5 | AC-1025-E-4 | 03391 | | | |
| A-1464-3-2 | ● | SUS | 鍵なし Without lock | 87.5 | 50.5 | 62.5 | 11.5 | 23.5 | 22 | 62 | 15 | 51 | 63 | 30 | 19 | 23 | 8 | 24 | 24 | 49 | 21 | 12.5 | 9.6 | 12.3 | 2 | 4.2 | 260 | 0～2.5 | AC-1025-E-4 | 03392 | | | |
| A-464-L1-1-TAK60 | ● | ADC | TAK60 | 206 | 150 | 160 | 30 | 40 | 28 | 72 | 20 | 150.5 | 181 | 48 | 30 | 35 | 10 | 25 | 36 | 123 | 34 | 23 | 14.5 | 20.5 | 3.2 | 4.5 | 680 | 1～3.2 | AC-25-E-1 | 04072 | | | |
| A-464-L1-1 | ● | ADC | 0200 | 206 | 150 | 160 | 30 | 40 | 28 | 72 | 20 | 150.5 | 181 | 48 | 30 | 35 | 10 | 25 | 36 | 123 | 34 | 23 | 14.5 | 20.5 | 3.2 | 4.5 | 680 | 1～3.2 | AC-25-E-1 | 03461 | | | |
| NEW A-464-L2-1-TAK55 | | ZDC | TAK55 | 170 | 129.5 | 137.5 | 19.5 | 27.5 | 28 | 72 | 20 | 130 | 150 | 36 | 22.5 | 24.5 | 10 | 25 | 25 | 107 | 30 | 20 | 11 | 21 | 3.2 | 4.5 | 568 | 0～2.5 | AC-25-E-1 | 04947 | | | |
| A-464-L2-1-TAK60 | ● | ZDC | TAK60 | 170 | 129.5 | 137.5 | 19.5 | 27.5 | 28 | 72 | 20 | 130 | 150 | 36 | 22.5 | 24.5 | 10 | 25 | 25 | 107 | 30 | 20 | 11 | 21 | 3.2 | 4.5 | 568 | 0～2.5 | AC-25-E-1 | 04073 | | | |
| A-464-L2-1 | ● | ZDC | 0200 | 170 | 129.5 | 137.5 | 19.5 | 27.5 | 28 | 72 | 20 | 130 | 150 | 36 | 22.5 | 24.5 | 10 | 25 | 25 | 107 | 30 | 20 | 11 | 21 | 3.2 | 4.5 | 580 | 0～2.5 | AC-25-E-1 | 03463 | | | |
| NEW A-464-1-1-TAK55 | | ZDC | TAK55 | 143 | 102 | 113 | 14 | 25 | 28 | 72 | 20 | 102.5 | 117 | 36 | 23 | 26 | 10 | 25 | 27 | 90 | 30 | 20 | 11 | 21 | 3.2 | 4.5 | 520 | 0～2.5 | AC-25-E-1 | 04882 | | | |
| A-464-1-1 | | ZDC | 0200 | 143 | 102 | 113 | 14 | 25 | 28 | 72 | 20 | 102.5 | 117 | 36 | 23 | 26 | 10 | 25 | 27 | 90 | 30 | 20 | 11 | 21 | 3.2 | 4.5 | 520 | 0～2.5 | AC-25-E-1 | 03465 | | | |
| A-464-1-2 | | ZDC | 鍵なし Without lock | 143 | 102 | 113 | 14 | 25 | 28 | 72 | 20 | 102.5 | 117 | 36 | 23 | 26 | 10 | 25 | 27 | 90 | 30 | 20 | 11 | 21 | 3.2 | 4.5 | 500 | 0～2.5 | AC-25-E-1 | 03466 | | | |
| NEW A-464-2-1-TAK55 | | ZDC | TAK55 | 121 | 83.5 | 95.5 | 11.5 | 23.5 | 22 | 62 | 15 | 84 | 96 | 30 | 19 | 23 | 8 | 24 | 24 | 70 | 21 | 12.5 | 9.7 | 12.3 | 2.3 | 4.2 | 300 | 0～2.5 | AC-25-E-4 | 04883 | | | |
| A-464-2-1 | | ZDC | 0200 | 121 | 83.5 | 95.5 | 11.5 | 23.5 | 22 | 62 | 15 | 84 | 96 | 30 | 19 | 23 | 8 | 24 | 24 | 70 | 21 | 12.5 | 9.7 | 12.3 | 2.3 | 4.2 | 300 | 0～2.5 | AC-25-E-4 | 03467 | | | |
| A-464-2-2 | ● | ZDC | 鍵なし Without lock | 121 | 83.5 | 95.5 | 11.5 | 23.5 | 22 | 62 | 15 | 84 | 96 | 30 | 19 | 23 | 8 | 24 | 24 | 70 | 21 | 12.5 | 9.7 | 12.3 | 2.3 | 4.2 | 300 | 0～2.5 | AC-25-E-4 | 03468 | | | |
| NEW A-464-3-1-TAK55 | | ZDC | TAK55 | 87.5 | 50.5 | 62.5 | 11.5 | 23.5 | 22 | 62 | 15 | 51 | 63 | 30 | 19 | 23 | 8 | 24 | 24 | 49 | 21 | 12.5 | 9.7 | 12.3 | 2.3 | 4.2 | 235 | 0～2.5 | AC-25-E-4 | 04884 | | | |
| A-464-3-1 | ● | ZDC | 0200 | 87.5 | 50.5 | 62.5 | 11.5 | 23.5 | 22 | 62 | 15 | 51 | 63 | 30 | 19 | 23 | 8 | 24 | 24 | 49 | 21 | 12.5 | 9.7 | 12.3 | 2.3 | 4.2 | 235 | 0～2.5 | AC-25-E-4 | 03469 | | | |
| A-464-3-2 | ● | ZDC | 鍵なし Without lock | 87.5 | 50.5 | 62.5 | 11.5 | 23.5 | 22 | 62 | 15 | 51 | 63 | 30 | 19 | 23 | 8 | 24 | 24 | 49 | 21 | 12.5 | 9.7 | 12.3 | 2.3 | 4.2 | 228 | 0～2.5 | AC-25-E-4 | 03470 | | | |