A-464-F
亜鉛合金製

NEW 締付け TAK55 TAK60 マスターチェンジ キーチェンジ

締付平面ハンドル
LIFT-UP FLUSH HANDLES

ガタつきの無いラックの設計に最適

A-464-F-1-1-R-TAK60

A-464-F-2-1-R-TAK60

A-464-F-3-1-R-TAK60

キーNo.TAK55
Key

キーNo.TAK60
Key

特徴　Feature

- 錠前はディスクを増強し格段とセキュリティアップをしたマルチキーTAK55、操作性に優れたリバーシブルキーTAK60からお選びいただけます。
- パネル穴明け寸法はA-160・A-240などのシリーズと互換性があります。(A-464-F-1)
- 締込機構付。ハンドルの上げ下げに連動して止め金が前後にストロークします。
- 右開き用・左開き用(本図・写真共右開き用です。)

- Choose a lock from either multi-key TAK55 with an even greater number of disks and bolstered security, or reversible key TAK60 with excellent ease-of-use.
- Installation is compatible with A-160 and A-240 etc. (A-464-F-1)
- Lifting and lowering the handle moves the stopper plate back and forward because they are interlocked. The tightening mechanism is incorporated.
- The right-hand or left-hand use. (drawings and photos are for the right-hand use)

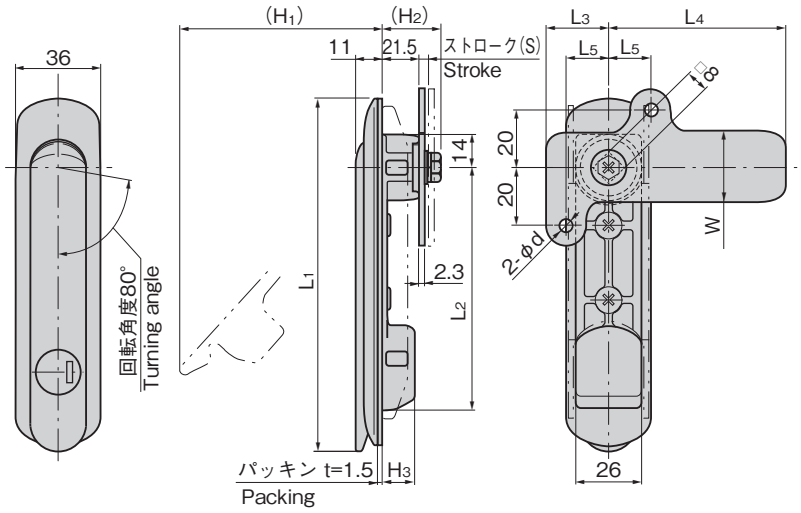

仕様	● 材　　質：亜鉛合金(ZDC) ● 表面仕上：サチライトクロムめっき(MZCr) ● 鍵 番 号：TAK55・TAK60 ● 適用板厚：0～2.3mm ● 付 属 品：止め金・取付け板・ビスセット・キー2本
用途	● サーバーラック・配分電盤・制御盤
納期	● 標準在庫品(鍵違いは受注生産になります。)
備考	● 鍵なしもあります。 ● マスターシステム、指定同番、鍵違い、キーNo.0200も製作します。 ● シルバーメタリックなどの焼付塗装仕様もあります。 ● 右開き用・左開き用をご指定ください。 ● 取付けねじを変更することにより、板厚を広げることができます。 A-464-F-1・F-2：5mm(M5×16 SW, PW) A-464-F-3：4mm(M5×14 SW, PW) ● 本製品の止め金取付け用ねじは、緩み防止のため「緩み防止剤」の塗布をお奨めします。

Specifications	● Material: Zinc alloy (ZDC) ● Finish: Satellite chrome plating (MZCr) ● Key No.: TAK55, TAK60 ● Applicable panel thickness: 0～2.3mm ● Accessories: Stopper plate, installation plate, screws, two keys
Specific-use	● Server rack, distribution boards, control boards etc.
Remarks	● Specify the left-hand or right-hand use. ● It can be adapted to a panel thickness by replacing the screws. A-464-F-1・F-2: 5mm(M5 X 16 SW, PW) A-464-F-3: 4mm(M5 X 14 SW, PW) ● It is recommended that thread-locking fluid be used to prevent loosening of the mounting screws for the catch.

パネル穴明け寸法
Panel drilling dimensions

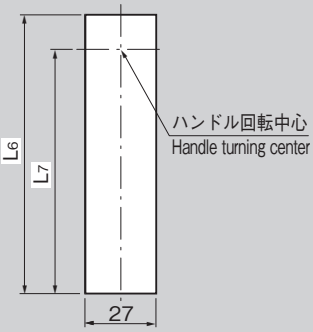

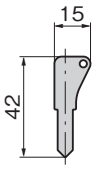

No.TAK55

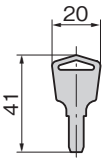

No.TAK60

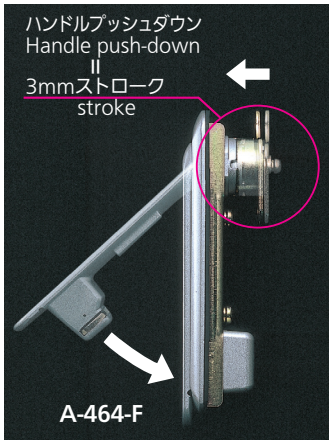

	商品番号 Product No.	RoHS 10	備考 Remarks	鍵番号 Key No.	L1	L2	L3	L4	L5	L6	L7	W	(H1)	(H2)	(H3)	φd	(S)	製品質量(g) Mass	付属止め金 Attached stopper plate	コードCode	単価	量販価格 数量	量販価格 単価
NEW	A-464-F-1-1-L-TAK55		左開き用	TAK55	143	102	28	72	20	117	102	25	94	30	21	4.5	3	480	AC-25-E-2F	04932			
	A-464-F-1-1-L-TAK60	●	左開き用	TAK60	143	102	28	72	20	117	102	25	94	30	21	4.5	3	480	AC-25-E-2F	04318			
NEW	A-464-F-1-1-R-TAK55		右開き用	TAK55	143	102	28	72	20	117	102	25	94	30	21	4.5	3	480	AC-25-E-2F	04888			
	A-464-F-1-1-R-TAK60	●	右開き用	TAK60	143	102	28	72	20	117	102	25	94	30	21	4.5	3	480	AC-25-E-2F	04074			
NEW	A-464-F-2-1-L-TAK55		左開き用	TAK55	122	81	22	62	15	96	81	24	79	30	18.5	4.2	2.5	425	AC-25-E-4F	04933			
	A-464-F-2-1-L-TAK60	●	左開き用	TAK60	122	81	22	62	15	96	81	24	79	30	18.5	4.2	2.5	425	AC-25-E-4F	04319			
NEW	A-464-F-2-1-R-TAK55		右開き用	TAK55	122	81	22	62	15	96	81	24	79	30	18.5	4.2	2.5	425	AC-25-E-4F	04889			
	A-464-F-2-1-R-TAK60	●	右開き用	TAK60	122	81	22	62	15	96	81	24	79	30	18.5	4.2	2.5	425	AC-25-E-4F	04075			
NEW	A-464-F-3-1-L-TAK55		左開き用	TAK55	89	48	22	62	15	63	48	24	50	30	18.5	4.2	2.5	380	AC-25-E-4F	04934			
	A-464-F-3-1-L-TAK60	●	左開き用	TAK60	89	48	22	62	15	63	48	24	50	30	18.5	4.2	2.5	380	AC-25-E-4F	04320			
NEW	A-464-F-3-1-R-TAK55		右開き用	TAK55	89	48	22	62	15	63	48	24	50	30	18.5	4.2	2.5	380	AC-25-E-4F	04890			
	A-464-F-3-1-R-TAK60	●	右開き用	TAK60	89	48	22	62	15	63	48	24	50	30	18.5	4.2	2.5	380	AC-25-E-4F	04076			

●：RoHS10指令対応品　▲：RoHS10指令に対応可能です。　※大量のご注文は更にお安くなります。