平面スイングハンドル

A-464-DL

亜鉛合金製

RoHS 10 TAK 70 TAK 80 マスターチェンジ キーチェンジ

ダイヤルロック平面ハンドル

DIAL LOCK FLUSH HANDLES

D.PAT.

A-464-DL

鍵違い
Key difference

特徴 Feature

- 符号(ダイヤル)の暗証番号を合せるだけで解錠でき、子鍵を管理する必要はありません。
- ハイセキュリティ錠前TAKシリーズを内蔵しておりキーでも解錠できます。個別対応と総合管理者とのマスターシステムに有効です。
- 符号は0〜9の4桁で、10,000通りの組合せが可能です。
- 暗証番号の変更はレバー操作一つで簡単に行えます。
- A-160-1・A-240-1・A-464-1などと取付けに互換性があります。
- 左右兼用型

- Unlocking can be done by adjusting the combination lock (dial) to your personal identification number. You don't need to have sub-key management. (The personal identification number can be changed.)
- A high-security lock TAK70 is built in the cylinder and unlocking with a key can be done. The product is effective for a master system for both individual applications and integrated security managers.
- Code setting is possible in 10,000 ways with combinations of four digits of numbers 0 to 9.
- Easy PIN change with a single lever action.
- Installation is compatible with handle A-160-1, A-240-1, A-464-1, and other ones.
- For both left-hand and right-hand use.

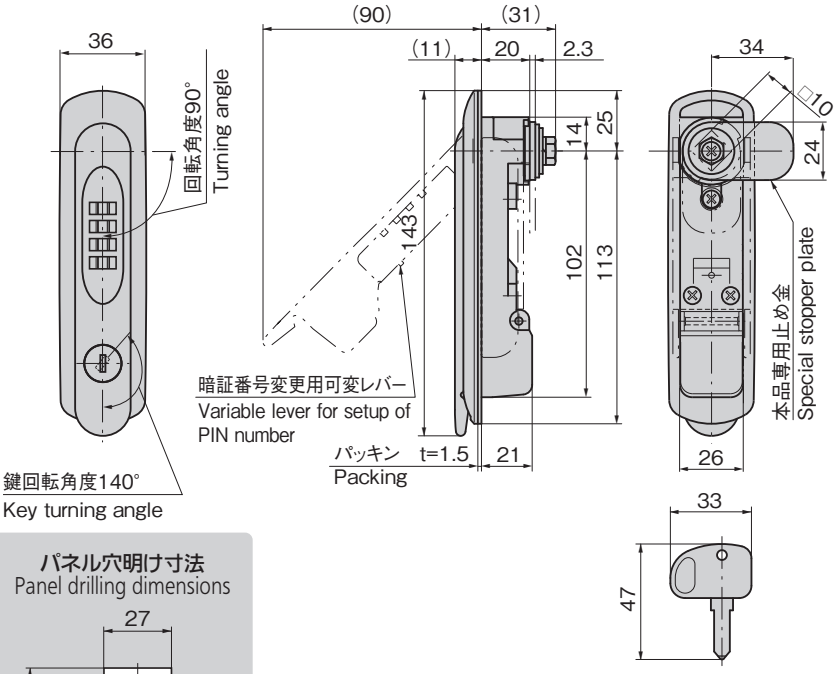

仕様	● 材　　質：亜鉛合金(ZDC) ● 表面仕上：サチライトクロムめっき(MZCr) ● 適用板厚：1〜1.6mm ● 鍵 番 号：TAK7000シリーズ鍵違い ● 付 属 品：キー2本・ビスセット・止め金・取付け板
用途	● 情報盤・通信用ラック・配電盤・分電盤・制御盤
納期	● 標準在庫品
備考 ⚠	● 定期的に摺動部に潤滑剤の塗布をお願いします。 ● 設定以外の暗証番号でハンドルレバーを本体に戻さないでください。誤作動や故障の原因になります。 ● 可変レバーは設定された暗証番号以外では操作できません。 ● 屋外や水などのかかる場所では、ご使用を避けてください。 ● 同じ形状で電磁ロックタイプのLE-464、スタンダードタイプのA-464があります。 ● 高セキュリティ錠前TAK80型に組替えることができます。 ● マスターシステム、鍵番号0200・500・R0220への組替えもします。 ● 暗証番号を忘れた場合、キーによる解錠は行えますが暗証番号は変更できません。番号忘れ防止のため、添付の番号記入シールをご利用ください。 ● 本製品の止め金取付け用ねじは、緩み防止のため「緩み防止剤」の塗布をお奨めします。

Specifications	● Material: Zinc alloy (ZDC) ● Finish: Satellite chrome plating (MZCr) ● Applicable panel thickness: 1 to 1.6mm ● Key No.: TAK7000 series key differences ● Accessories:Two keys, screws, stopper plate and installation plate
Specific-use	● Racks for packages (printed-circuit boards) of information devices and communications equipment, switchboards, distribution switchboards, controlling boards and etc.
Remarks ⚠	● Lubricant should be applied regularly to moving parts. ● Do not replace the handle in its holder with a different number setting other than the predetermined setting. Doing so causes malfunction or failure. ● The variable lever can be operated only with the PIN number that has been set. ● Avoid using outdoors and locations where exposed to water. ● The same style is also available in an electromagnetic model (LE-464) and standard model (A-464). ● If the code number has been forgotten the lock can be opened using a key. The code number cannot be changed.Please use the code number sticker provided in order to prevent the code number being forgotten. ● It is recommended that thread-locking fluid be used to prevent loosening of the mounting screws for the catch.

パネル穴明け寸法
Panel drilling dimensions

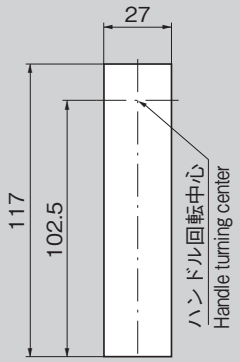

商品番号 Product No.	RoHS 10	製品質量(g) Mass	コード Code	単価	量販価格 数量	量販価格 単価
A-464-DL	●	510	03506			

●：RoHS10指令対応品
▲：RoHS10指令に対応可能です。

※大量のご注文は更にお安くなります。

新規番号の設定手順

ご購入時は0 0 0 0にセットしてあります。

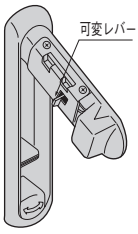

・可変レバーを押上げます。
・設定する暗証番号に並び替えます。
・暗証番号がきちんと真上にそろっているか必ず確認してください。間違った番号でセットすると開かなくなる可能性がありますのでご注意ください。

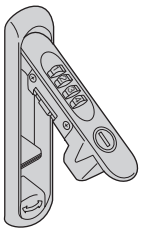
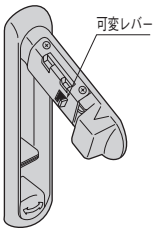
・可変レバーを元の位置に戻して完了です。
・ハンドルを本体に戻して他の番号に回すとロックします。
・使用時は必ず、右図の状態になっていることを確認してください。可変レバーが上がったままだとロックしません。