平面スイングハンドル

A-1464-PDL

ステンレス製

南京錠用平面ハンドル

STAINLESS STEEL FLUSH HANDLE FOR PADLOCK

PAT.

使用例
Example of application

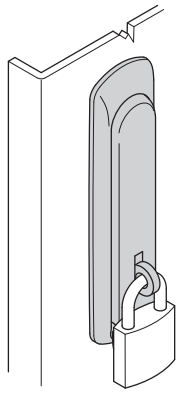

特徴 Feature

- 南京錠(弦径φ6)で施錠できます。
- 南京錠を掛ける部分がハンドルレバー側なので、操作の邪魔になりません。
- A-1464-1と同じパネルカットで取付けられます。
- 止め金までの奥行きが12.6mmで筐体内部のスペースが有効に利用できます。
- 左右兼用型(カムと止め金を裏返すと左右の入替えができます。)

- Can be used with a padlock shackle of 6mm diameter.
- The part into which the padlock fits is on the side of the handle lever and thus does not impede operation.
- Can be fitted using the same panel cut as for the A-1464-1.
- The catch has a depth of 12.5 mm, allowing effective use of the space inside the frame.
- For both left- and right-hand use. (Reversing the position of the cam and catch will switch the right/left orientation)

仕様	●材　　質:ステンレス鋼鋳物(SUS304) ●表面仕上:ヘアライン仕上 ●付 属 品:止め金・取付け板・ビスセット ●適用南京錠:弦径φ6の南京錠(C-551-TAK80 1254ページ他)
用途	●シェルター・キュービクル・屋外盤
納期	●標準在庫品
備考	●本製品の止め金取付け用ねじは、緩み防止のため「緩み防止剤」の塗布をお奨めします。

Specifications	●Material: Cast stainless steel (SUS304) ●Finish: Hairline finish ●Accessories: stopper plate, installation plate and screws ●Compatible padlock: Any padlock with a 6mm-diameter shackle. (e.g., C-551-TAK80 on P.1254)
Specific use	●Shelters, cubicles etc.
Remarks	●It is recommended that thread-locking fluid be used to prevent loosening of the mounting screws for the catch.

A-1464-1-PDL

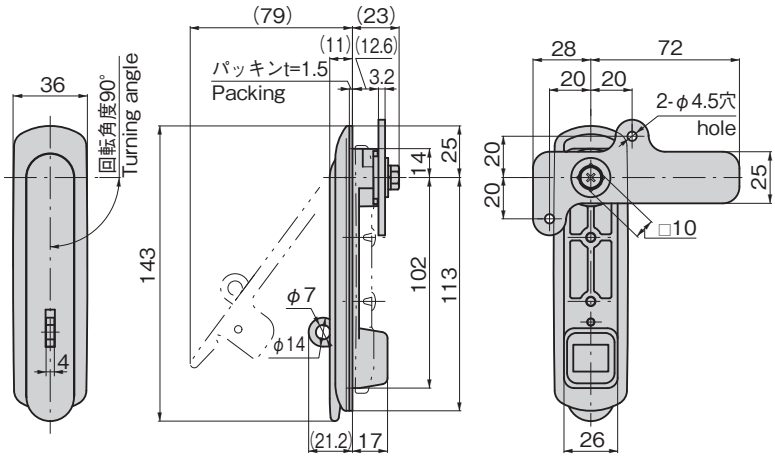

パネル穴明け寸法
Panel drilling dimensions

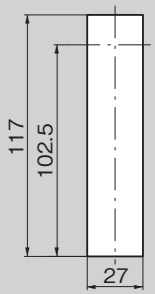

操作方法
How to operate

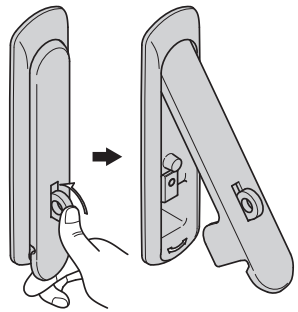

指で押上げると解錠
Push up with the finger to release.

商品番号 Product No.	RoHS 10	製品質量(g) Mass	付属止め金 Attached stopper plate	コード Code	単価	量販価格 数量	量販価格 単価
A-1464-1-PDL		526	AC-1025-E-1	04221			

●:RoHS10指令対応品
▲:RoHS10指令に対応可能です。

※大量のご注文は更にお安くなります。