平面スイングハンドル

A-1481-F・A-1481N
ステンレス製

A-481-F・A-481N
亜鉛合金製

（一社）日本配電制御システム工業会 非常用配電盤等機器認定委員会登録品耐火形扉用把手

A-1481-F-3-TAK60

A-1481-F-5-TAK60

キーNo.TAK55
Key

キーNo.TAK60
Key

キーNo.0200
Key

耐火形扉用把手登録品はA-1481N（No.0200）です。

A-1481-F-3・4
A-481-F-3・4
A-1481N-3～6
A-481N-3～6

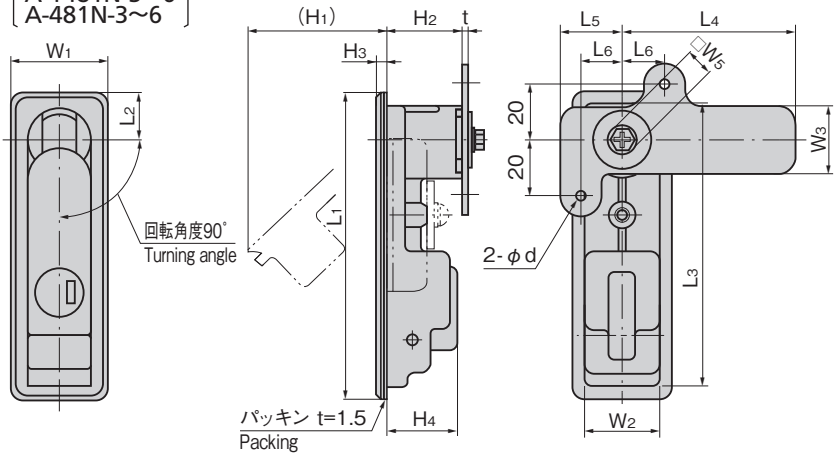

※A-1481-F-5・6、A-481-F-5・6は止め金の形状が異ります。
※Shape of stopper plate differs with A-1481-F-5/6 and A-481-F-5/6.

A-1481-F-5・6
A-481-F-5・6

※A-1481-F-5・6の止め金はAC-1025-53を、A-481-F-5・6の止め金はAC-25-53を曲げ加工してあります。
※The stopper plate for A-1481-F-5/6 is AC-1025-53 and that for A-481-F-5/6 is AC-25-53 further worked with a bend.

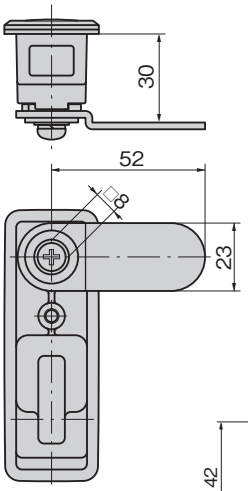

パネル穴明け寸法
Panel drilling dimensions

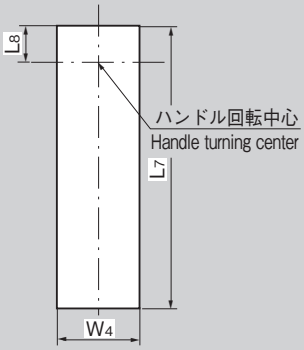

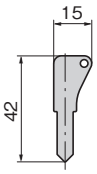

No.TAK55

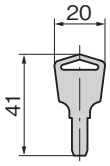

No.TAK60

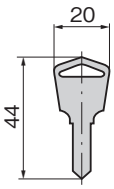

No.0200

特徴　Feature

- 錠前はディスクを増強し格段とセキュリティアップをしたマルチキーTAK55、操作性に優れたリバーシブルキーTAK60、0200キーからお選びいただけます。
- ボタンを強く押すことにより、ハンドルが強制的に押出される機構が採用されています。
- 日東工業K.K.製H-83・84・86とパネル穴明けに互換性があります。
- 防水タイプ（Oリング・シートパッキン使用）
- 左右兼用型（カムと止め金を裏返すと左右の入替えができます。）

- The lock comes standard with the TAK60, a new-style reversible key with an easy-to-use dustproof shutter. (A-1481-F/A-481-F)
- The mechanism is incorporated that the handle is forced out by pressing the button.
- Panel drilling dimensions are same as Nitto-Kogyo-made H-83, 84, 86.
- Waterproof. (using O-ring and sheet packing)
- For both left-hand and right-hand use. (the left and right can be changed by reversing the cam and stopper plate)

〔A-1481〕

仕様	●材　　質：ステンレス鋼鋳物（SUS304） ●表面仕上：ヘアライン仕上 ●付 属 品：キー2本・ビスセット・専用止め金・取付け板

〔A-481〕

仕様	●材　　質：亜鉛合金（ZDC） ●表面仕上：サチライトクロムめっき（MZCr） ●付 属 品：キー2本・ビスセット・専用止め金・取付け板
用途	●キュービクル・配分電盤・制御盤
納期	●標準在庫品
備考	●扉の締込みにはロッド棒用ローラーユニット（AC-25-RA・RB・RC）と組合せてご使用ください。 ●マスターシステム、指定同番、鍵違いも製作します。（A-1481-F・A-481-F） ●取付けねじを変更することにより板厚を広げることができます。 A-481-F-3～F5：4mm（M5×14 SW） ●A-481-F-5：3点締止め金も製作します。 ●本製品の止め金取付け用ねじは、緩み防止のため「緩み防止剤」の塗布をお奨めします。 ●A-481クロムめっき品もあります。お問合せください。

〔A-1481〕

Specifications	●Material: Cast stainless steel (SUS304) ●Finish: Hairline finish ●Accessories: Two keys, screws, stopper plate and installation plate

〔A-481〕

Specifications	●Material: Zinc alloy (ZDC) ●Finish: Satellite chrome plating (MZCr) ●Accessories: Two keys, screws, exclusive stopper plate, installation plate
Specific use	●Cubicles, distribution boards, control boards, etc.
Remarks	●Use with the roller unit for rod (AC-25-RA, RB, RC) together to tighten the door ●It can be adapted to a panel thickness by replacing the screws. A-481-F-3～F5：4mm (M5 X 14 SW) ●It is recommended that thread-locking fluid be used to prevent loosening of the mounting screws for the catch.

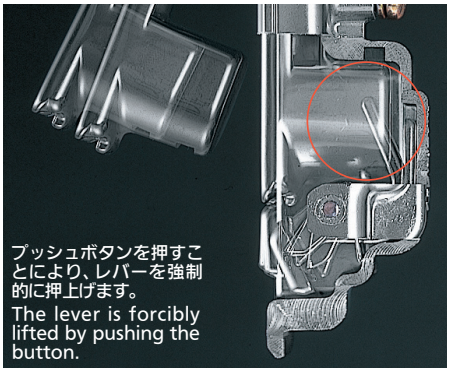

プッシュボタンを押すことにより、レバーを強制的に押上げます。
The lever is forcibly lifted by pushing the button.

NEW ステンレス 耐火 TAK 55 TAK 60 マスターチェンジ キーチェンジ 防水

強制押出し機構付防水フラットハンドル
WATERPROOF FLUSH HANDLES

商品番号 Product No.	RoHS 10	材質 Material	鍵番号 Key No.	L1	L2	L3	L4	L5	L6	L7	L8	W1	W2	W3	W4	□W5	(H1)	H2	H3	H4	t	φd	適応板厚 Applicable panel thickness	製品質量(g) Mass	付属止め金 Attached stopper plate	コード Code	単価	量販価格 数量	量販価格 単価
A-1481-F-3-1-TAK60	●	SUS	TAK60	170	26.5	160	72	28	20	161	22	44	31	25	32	10	76	31	4.5	29	3	4.5	1~3.2	744	AC-1025-E-1	04161			
NEW A-1481N-3-1-TAK55			TAK55																	25					AC-1025-E-1	04925			
耐火 A-1481N-3-1	●		200																	25				723	AC-1025-E-1	03359			
A-1481-F-4-1-TAK60	●		TAK60	150	23	140	72	28	20	141	18.5	40	29	25	30	10	64	28	4.5	29	3	4.5	0~3.2	625	AC-1025-E-1	04162			
NEW A-1481N-4-1-TAK55			TAK55														70			25					AC-1025-E-1	04926			
耐火 A-1481N-4-1	●		200														70			25				613	AC-1025-E-1	03360			
A-1481-F-5-1-TAK60	●		TAK60	110	17	102				103	13.5	35	26		27		49	30	4.5	29	2		0~3.2	390	AC-1025-53加工品	04163			
NEW A-1481N-5-1-TAK55			TAK55				62	22	15					24		8		26		25		4.2			AC-1025-E-4	04927			
耐火 A-1481N-5-1	●		200																					383	AC-1025-E-4	03361			
A-1481-F-6-1-TAK60	●		TAK60	92	16	84				85	12.5	32	24		25		42	30	4.5	28.5	2		0~4	336	AC-1025-53加工品	04164			
耐火 A-1481N-6-1	●		200				62	22	15					24		8	39	26.5	4	22		4.2		315	AC-1025-E-4	03362			
A-481-F-3-1-TAK60	●	ZDC	TAK60	170	26.5	160	72	28	20	161	22	44	31	25	32	10	76	31	4.5	29	3.2	4.5	0~3.2	730	AC-25-E-1	04053			
NEW A-481N-3-1-TAK55			TAK55																	25					AC-25-E-1	04900			
A-481N-3-1			200																	25				670	AC-25-E-1	03285			
A-481-F-4-1-TAK60	●		TAK60	150	23	140	72	28	20	141	18.5	40	29	25	30	10	64	28	4.5	29	3.2	4.5	0~3.2	610	AC-25-E-1	04054			
NEW A-481N-4-1-TAK55			TAK55														70			25					AC-25-E-1	04901			
A-481N-4-1			200																					550	AC-25-E-1	03286			
A-481N-4-2			鍵なし Without lock																						AC-25-E-1	821868			
A-481-F-5-1-TAK60	●		TAK60	110	17	102				103	13.5	35	26		27		49	30	4.5	29	2.3		0~3.2	380	AC-25-53加工品	04055			
NEW A-481N-5-1TAK55			TAK55				62	22	15					24		8		26		25		4.2	0~2.3	420	AC-25-E-4	04902			
A-481N-5-1			200																							03287			
A-481N-5-2			鍵なし Without lock																							821869			
A-481-F-6-1-TAK60	●		TAK60	92	16	84				85	12.5	32	24		25		42	30	4.5	29	2.3		0~4	285	AC-25-53加工品	04056			
NEW A-481N-6-1-TAK55			TAK55				62	22	15					24		8	39	26.5	4	22		4.2			AC-25-E-4	04903			
A-481N-6-1	●		200																					280	AC-25-E-4	03288			

●：RoHS10指令対応品　▲：RoHS10指令に対応可能です。　※大量のご注文は更にお安くなります。

A-481-RC
ゴム製

A-481用ゴムキャップ
RUBBER CAPS FOR WATERPROOF FLUSH HANDLES A-481

A-481-RC

〔A-481-RC-3・A-481-RC-4・A-481-RC-5〕

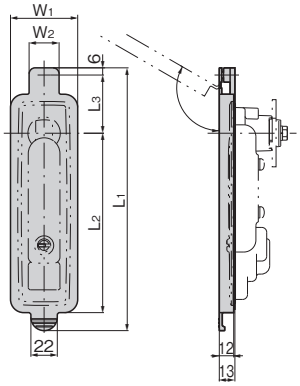

〔A-481-RC-4N〕

A-481-RC-4N

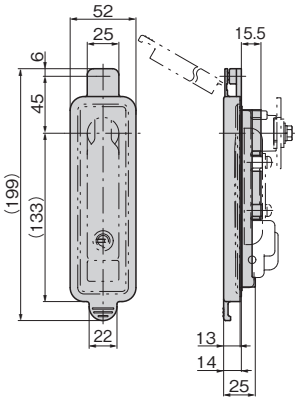

特徴　Feature

- ハンドルを保護し防塵と耐食性を向上させます。
- A-481-RC-4Nは袋形状です。
- EPDM製で耐久性・耐候性に優れているので屋外使用に適しています。

- To protect the handle, increasing the prevention of dust and corrosion resistance.
- The A-481-RC-4N is bag-shaped.
- EPDM-made: excellent in durability and weather resistance. Suitable for outdoor use.

仕様	●材　　質：エチレン・プロピレンゴム(EPDM)
用途	●A-481シリーズ専用防塵キャップです。
納期	●標準在庫品
備考	●本品を使用する場合、ハンドルに添付されているシートパッキンは必ず外してから組込んでください。

Specifications	●Material: Ethylene propylene rubber (EPDM)
Specific use	●Dustproof cap for A-481 series.
Remarks	●When using this product, be sure to remove the sheet packing attached to the handle before fitting the cap.

使用例
Example of application

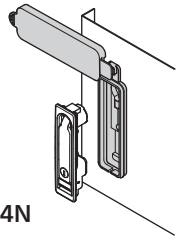

A-481-RC-4N

商品番号 Product No.	RoHS 10	L1	L2	L3	W1	W2	適用製品 Applicable product		製品質量(g) Mass	コード Code	単価	量販価格 数量	量販価格 単価
A-481-RC-3	●	219	149.5	48.5	56	25	A-1481-F-3-1-TAK60 A-1481N-3-1	A-481-F-3-1-TAK60 A-481N-3-1	390	03960			
A-481-RC-4	●	199	133	45	52	25	A-1481-F-4-1-TAK60 A-1481N-4-1	A-481-F-4-1-TAK60 A-481N-4-1	325	03961			
A-481-RC-4N	●	図面参照 See the drawing					A-1481-F-4-1-TAK60 A-1481N-4-1	A-481-F-4-1-TAK60 A-481N-4-1	81	04274			
A-481-RC-5	●	159	99	39	47	22	A-1481-F-5-1-TAK60 A-1481N-5-1	A-481-F-5-1-TAK60 A-481N-5-1	235	03962			

●：RoHS10指令対応品　▲：RoHS10指令に対応可能です。　※大量のご注文は更にお安くなります。