A-495・A-496
亜鉛合金製

防水 TAK 60

防水フラットハンドル
WATERPROOF FLUSH HANDLES

同一規格で３種類　フラットシリーズ最強力タイプ

A-495-2-TAK60

A-496-2

キーNo.TAK60
Key

キーNo.0200
Key

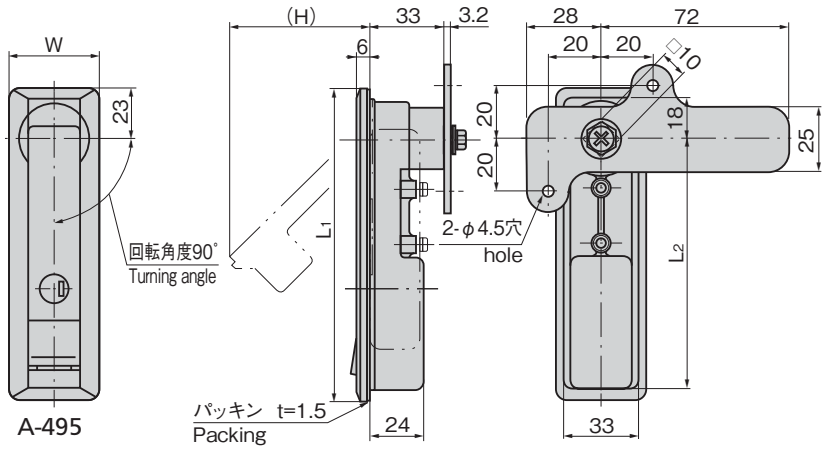

A-495

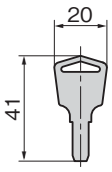

No.TAK60

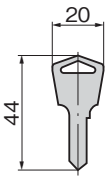

No.0200

パネル穴明け寸法
Panel drilling dimensions

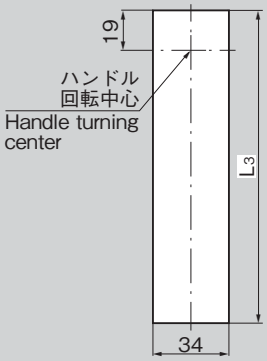

特徴　Feature

- フラットハンドルシリーズ最強力タイプ
- 防錆アップのサチライトクロムめっき（25μm）
- 防水タイプ（Oリング・シートパッキン使用）
- 左右兼用型（カムと止め金を裏返すと左右の入替えができます。）
- 錠前は操作性に優れた防塵シャッター付新型リバーシブルキーTAK60を標準装備（A-495-TAK60・A-496-TAK60・A-497-TAK60）

- The most powerful of the flush handle series.
- Rustproof satellite chrome plating (25μm)
- Waterproof. (using O-ring and sheet packing)
- For both left-hand and right-hand use. (the left-hand or right-hand use can be changed by reversing the cam and stopper plate)
- The lock comes standard with the TAK60, a new-style reversible key with an easy-to-use dustproof shutter. (A-495-TAK60 ,A-496-TAK60 ,A-497-TAK60)

仕様	●材　　質：亜鉛合金（ZDC） ●表面仕上：サチライトクロムめっき（MZCr） ●鍵 番 号：TAK60・0200 ●付 属 品：止め金・取付け板・ビスセット・キー2本
用途	●キュービクル・配分電盤・制御盤
納期	●標準在庫品
備考	●扉の締込みにはロッド棒用ローラーユニット（AC-25-RA・RB・RC）と組合せてご使用ください。 ●取付けねじを（M5×14SW）に変更することにより4mmまでの板厚に対応することができます。 ●A-497-2は中止予定品になりました。 ●本製品の止め金取付け用ねじは、緩み防止のため「緩み防止剤」の塗布をお奨めします。

Specifications	●Material: Zinc alloy (ZDC) ●Finish: Satellite chrome plating (MZCr) ●Key No.: TAK60・0200 ●Accessories: Two keys, stopper plate, screws and installation plate
Specific-use	●Cubicles, power / distribution and control boards.
Remarks	●Use the rod roller unit (AC-25-RA/RB/RC) together for tightening door. ●It can be adapted to a panel thickness of up to 4mm by replacing the screws with M5 X 14SW. ●A-497-2 is scheduled to be discontinued. ●It is recommended that thread-locking fluid be used to prevent loosening of the mounting screws for the catch.

作動例　Example of operation

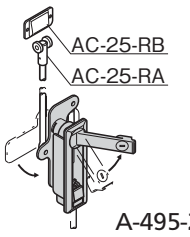

A-495-2

商品番号 Product No.	RoHS 10	鍵番号 Key No.	備　考 Remarks	L1	L2	L3	W	(H)	適用板厚 Applicable plate thickness	製品質量(g) Mass	付属止め金 Attached stopper plate	コード Code	単価	量販価格 数量	量販価格 単価
A-495-1-TAK60		TAK60	スイングボタン Swing button	175	147	166	42	96	0~2.3	800	AC-25-E-1	04118			
A-495-1		0200										02677			
A-495-2-TAK60	●	TAK60		142	114	133	40	63		700	AC-25-E-1	04119			
A-495-2	●	0200										01418			
A-496-2-TAK60	●	TAK60	プッシュボタン Push button							700	AC-25-E-1	04120			
A-496-2	●	0200										01419			

●：RoHS10指令対応品　▲：RoHS10指令に対応可能です。

※大量のご注文は更にお安くなります。