樹脂製平面スイングハンドル

AP-467-DL

プラスチック製

TAK 70 TAK 80 マスターチェンジ キーチェンジ

プラスチックダイヤルロック平面ハンドル

PLASTIC DIAL LOCK FLUSH HANDLES

物理キーなしで施解錠できます

PAT.

AP-467-DL

鍵違い
Key difference

特徴 Feature

- 符号(ダイヤル)の暗証番号を合せるだけで解錠でき、子鍵を管理する必要はありません。
- ハイセキュリティ錠前TAKシリーズを内蔵しておりキーでも解錠できます。個別対応と総合管理者とのマスターシステムに有効です。
- 符号は0～9の4桁で、10,000通りの組合せが可能です。
- 暗証番号の変更はレバー操作一つで簡単に行えます。
- 取付け時、ワンタッチで仮止めができ作業性が向上しました。
- 耐久性に優れたガラス繊維強化樹脂を使用
- 樹脂製のため軽量です。
- 左右兼用型

- The lock can be opened simply by lining up the PIN code numbers on the dials; no need to manage keys.
- Incorporates the TAK series high-security lock, and may also be opened using a key. Effective in a master system allowing both individual and overall administrator use.
- 4-figure code using digits 0 to 9 allows 10,000 different combinations.
- The PIN code can be changed easily using a simple lever operation.
- Snap-in placement during installation provides improved workability.
- Uses highly durable, glass-fiber reinforced resin.
- Being made of resin, the unit weighs only 305 g.
- For both right and left use.

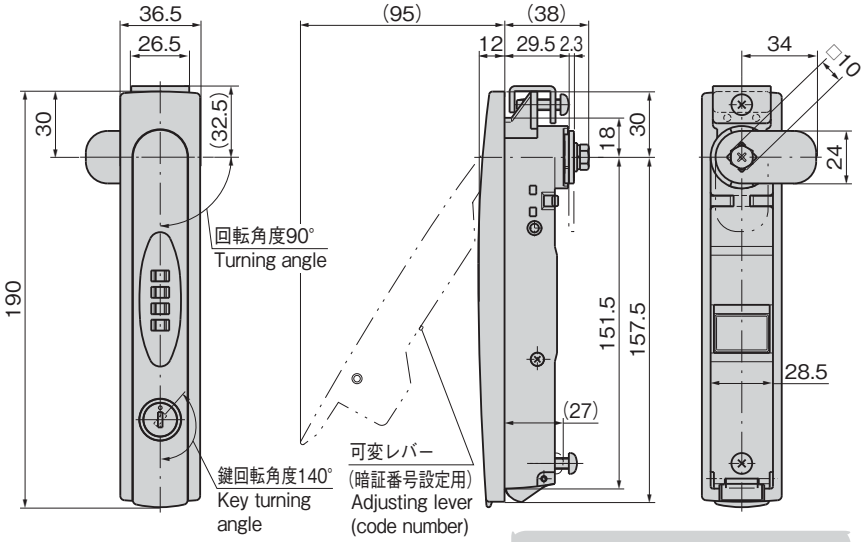

仕様	●材　　質:ポリアミド(PA6-GF30) ●標 準 色:ブラック ●適用板厚:0.8～2.3mm ●付 属 品:止め金・ビスセット・キー2本
用途	●情報盤・通信機器用ラック・配分電盤・制御盤
納期	●標準品・・・納期お問合せください
備考	●同じ形状で電磁ロックタイプのLE-467、スタンダードタイプのAP-467があります。 ●マスターシステム、鍵番号0200・R200・鍵違い・指定同番も製作します。 ●定期的に摺動部に潤滑剤の塗布をお願いします。 ●設定番号以外でハンドルを本体に戻さないでください。誤作動や故障の原因になります。 ●可変レバーは設定された暗証番号以外では操作できません。 ●防水構造ではありません。屋内での使用をお奨めします。 ●本製品の止め金取付け用ねじは、緩み防止のため「緩み防止剤」の塗布をお奨めします。 ●緩み防止剤など、溶剤を使用する際は十分に検証を行ってください。

Specifications	●Material: Polyamide (PA6-GF30) ●Standard color: Black ●Applicable panel thickness: 0.8～2.3mm ●Accessories: Stopper plate, screws, two keys
Specific-use	●Racks for packages (printed-circuit boards) of information devices and communications equipment, switchboards, distribution switchboards, controlling boards etc.
Remarks	●Available in the same configuration are Magnetic Lock type LE-467 and Standard type AP-467. ●Lubricant should be applied regularly to moving parts. ●Do not replace the handle bar in the unit when a number other than the prescribed PIN code is set, as this may lead to malfunction or breakage. ●The moveable lever cannot be operated except when the prescribed PIN code is set. ●Not a water-tight construction; indoor use only recommended. ●It is recommended that thread-locking fluid be used to prevent loosening of the mounting screws for the catch. ●Be sure to test adequately when using a solvent such as thread-locking fluid.

新規番号の設定手順 How to set a new PIN number

ご購入時は0 0 0 0にセットしてあります。 The factory setting is 0000.

1)可変レバーを押上げます。
2)設定する暗証番号に並び替えます。
暗証番号がきちんと真上にそろっているか必ず確認してください。
間違った番号でセットすると開かなくなる可能性がありますのでご注意ください。
3)可変レバーを元の位置に戻して完了です。
ハンドルを本体に戻して他の番号にセットするとロックします。

1) Push up the adjusting lever.
2) Align the numbers to the PIN code number you wish to set.
Check that the figures for the PIN code number are properly aligned along the top.
Note that you may not be able to open the lock if the PIN code number is not properly set.
3) Push the adjusting lever back into its original position to complete the procedure.
Replace the handle bar in the unit and turn the figures to a different number to lock.

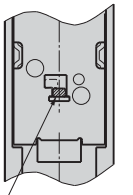

ご注意)使用時は必ず、図の状態になっていることを確認してください。
可変レバーが上がったままだとロックしません。
Note: When using always check that the adjusting lever is positioned as shown in the illustration.
The handle will not lock if the adjusting lever is in the raised position.

パネル穴明け寸法
Panel drilling dimensions

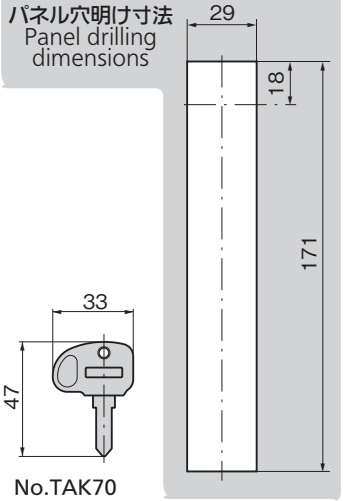

商品番号 Product No.	RoHS 10	付属止め金 Attached stopper plate	製品質量(g) Mass	コード Code	単価	量販価格 数量	量販価格 単価
AP-467-DL-TAK70 鍵違い Key difference		本品専用止め金 Special stopper plate	305	03569			

●:RoHS10指令対応品　▲:RoHS10指令に対応可能です。　※大量のご注文は更にお安くなります。