引戸錠

A-878-1

アルミニウム製

A-878-1-A-R

A-878-1-D-R

A-878-1-C-R

ロッドジョイント部拡大
Rod joint section enlarged

キーNo.1871
Key

〔A-878-1-A-R〕

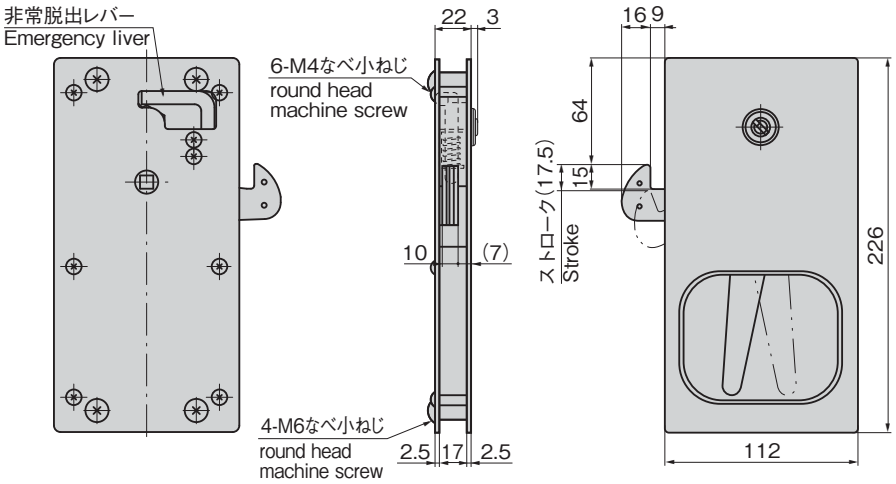

パネル穴明け寸法(右開き用)
Panel drilling dimensions
(for right-hand use)

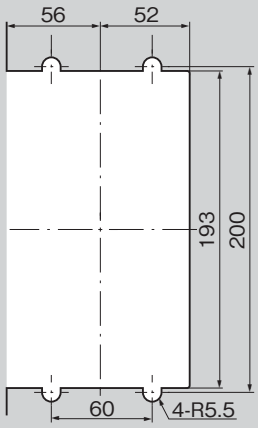

〔A-878-1-D-R〕

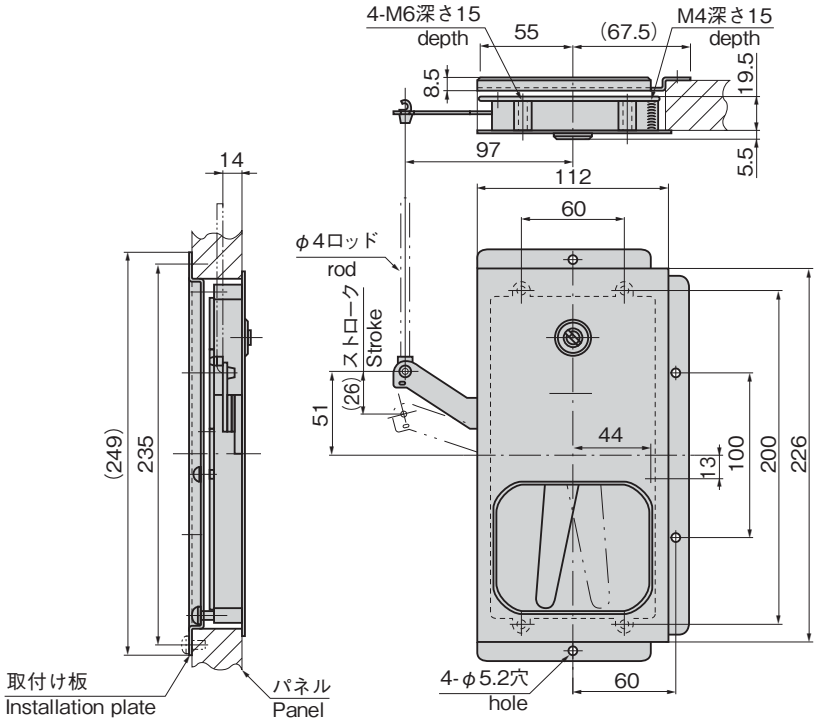

パネル穴明け寸法(右開き用)
Panel drilling dimensions
(for right-hand use)

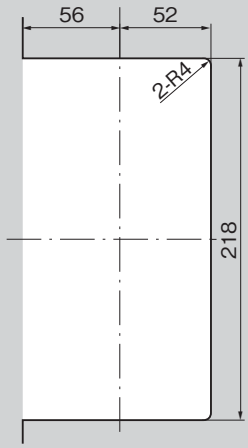

大型引戸用 フラッシュハンドル
SLIDE DOOR FLUSH HANDLES

〔A-878-1-C-R〕

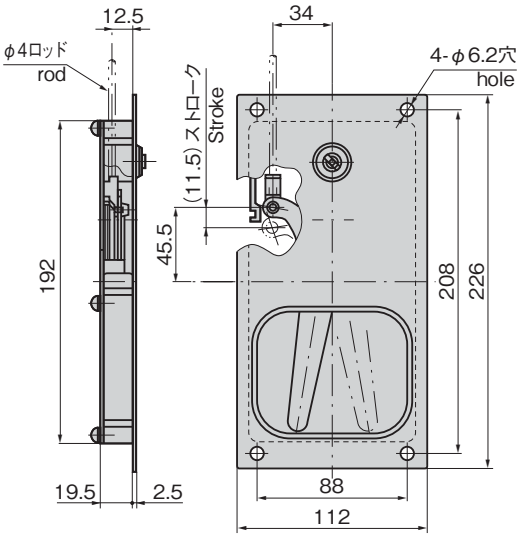

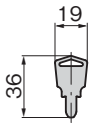

パネル穴明け寸法
Panel drilling dimensions

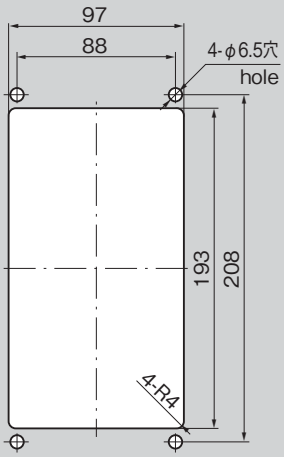

特徴 Feature

- スライド扉用のハンドルです。
- 鎌錠タイプとロッド操作タイプがあります。
- 突起の少ない平面タイプですので引違い扉にも使用できます。
- 扉はワンタッチで開閉できます。
- 錠前は小型リバーシブルキーです。
- 右開き用・左開き用(本図・写真共右開き用です。)

- The handle for the sliding door.
- The sickle lock type and the rod operation type are available.
- Flush type with very few projections can be used for the two sliding doors that pass each other.
- The door opened and closed by one touch.
- The lock has the compact reversible key.
- The left-hand or right-hand use. (Drawings and photo show the right-hand use.)

仕様	● 材　　質:アルミニウム合金(ADC) ● 表面仕上:焼付塗装(シルバーメタリック) ● 鍵 番 号:1871 ● 付 属 品:キー2本
用途	● 特装車・保冷車・ボトルカーなどの引戸用ハンドル
納期	● 標準在庫品
備考 ⚠	● 扉を閉めるだけで自動的に施錠するオートロックタイプもあります。(A-878-1-Cのみ) ● インジケータータイプも製作します。(A-878-1Aのみ) ● 永くご使用いただくために定期的に摺動部に高性能潤滑剤C-985(1360ページ)を塗布してください。

Specifications	● Material: Aluminum alloy (ADC) ● Finish: Baked (silver metallic) ● Key No. : 1871 ● Accessories: Two keys
Specific-use	● The sliding doors for specially equipped vehicles, cold storage cars, bottle cars, etc.
Remarks ⚠	● The auto-lock type that locks automatically when the door is closed is also available. (only A-878-1-C) ● To prolong the life of the product, apply a regular coating of high-performance lubricant C-985 (P.1360) to the sliding parts.

取付け方法
Installation method

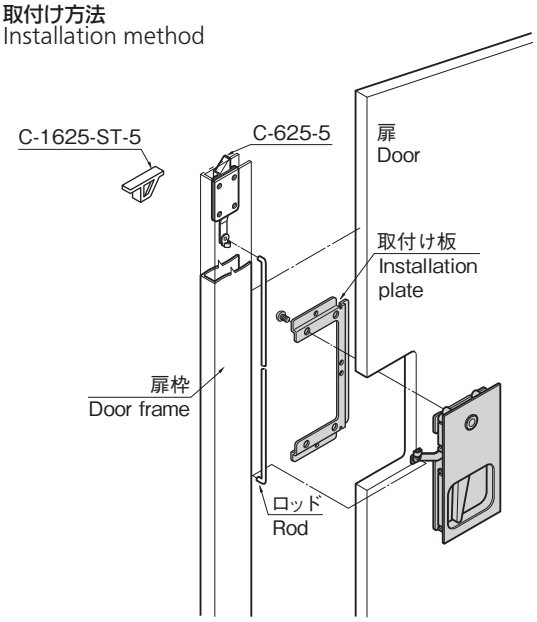

A-878-1-D-R

商品番号 ProductNo.	RoHS 10	備　考 Remarks	適用扉厚 Applicable door thickness	製品質量(g) Mass	コード Code	単価	量販価格 数量	量販価格 単価
A-878-1-A-L		左開き用 Left-hand use	17mm	1,020	01337			
A-878-1-A-R		右開き用 Right-hand use			01225			
A-878-1-C-L		左開き用 Left-hand use	任意 Optional	700	01421			
A-878-1-C-R		右開き用 Right-hand use			01827			
A-878-1-D-L		左開き用 Left-hand use	28mm以上 more	940	01338			
A-878-1-D-R		右開き用 Right-hand use			01339			

●:RoHS10指令対応品　▲:RoHS10指令に対応可能です。　※大量のご注文は更にお安くなります。

C-1625-ST-5

C-1625-ST-6

引戸用ストライカーもあります。 365ページをご参照ください。
Striker for sliding door. See page 365.

使用例
Example of application

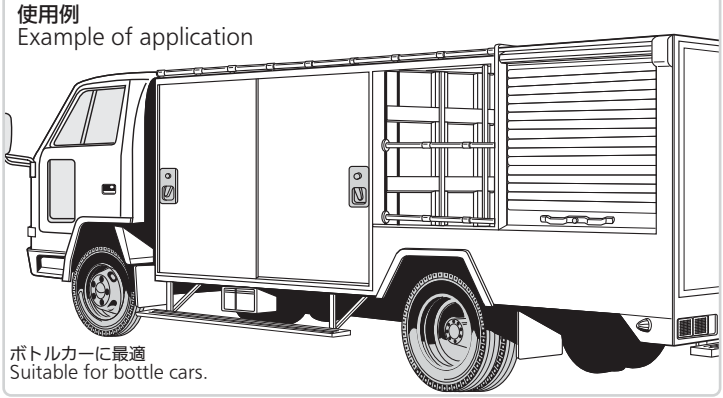

ボトルカーに最適
Suitable for bottle cars.