A-1293
ステンレス製

ダブルシックルハンドル(両面タイプ)
DOUBLE-SICKLE HANDLES (BOTH-SIDE TYPE)

A-1293-B(表)
(Front)

A-1293-A(裏)
(Rear)

鍵違い
Key difference

特徴 Feature

- ステンレス製で耐食性に優れています。
- フックが両側にあるので開いた状態でも引戸を固定できます。
- 左右兼用型

- Corrosion-resistant stainless steel is used.
- Hooks on both sides allow a sliding door to be secured even when it is open.
- For both left-hand and right-hand use.

仕様	●材　質: 本体／ステンレス鋼板(SUS304) A-1293-A取手／アルミニウム合金(ADC) A-1293-B取手／ステンレス鋼板(SUS304) ●表面仕上: 本体／鏡面バフ研磨 A-1293-A取手／焼付塗装(ブラック) A-1293-B取手／ヘアライン ●鍵 番 号:鍵違い ●適用扉厚:18～22mm ●付 属 品:受座・キー2本
用途	●船舶用ドア・サッシ引戸・化学工場
納期	●標準在庫品
備考	●適用板厚外の場合はお問合せください。 ●同一鍵番号もあります。

Specifications	●Material: Main body: Stainless steel plate (SUS304). A-1293-A handle: Aluminum alloy (ADC). A-1293-B handle: Stainless steel plate (SUS304) ●Finish: Main body: Mirror surface buffing. A-1293-A handle: Baked (black). A-1293-B handle: Hairline ●Key No.: Key difference ●Applicable door thickness: 18 to 22mm ●Accessories: Catch, two keys
Specific-use	●Doors for ship or boat, sash sliding doors and chemical plants
Remarks	●Keyed alike is available.

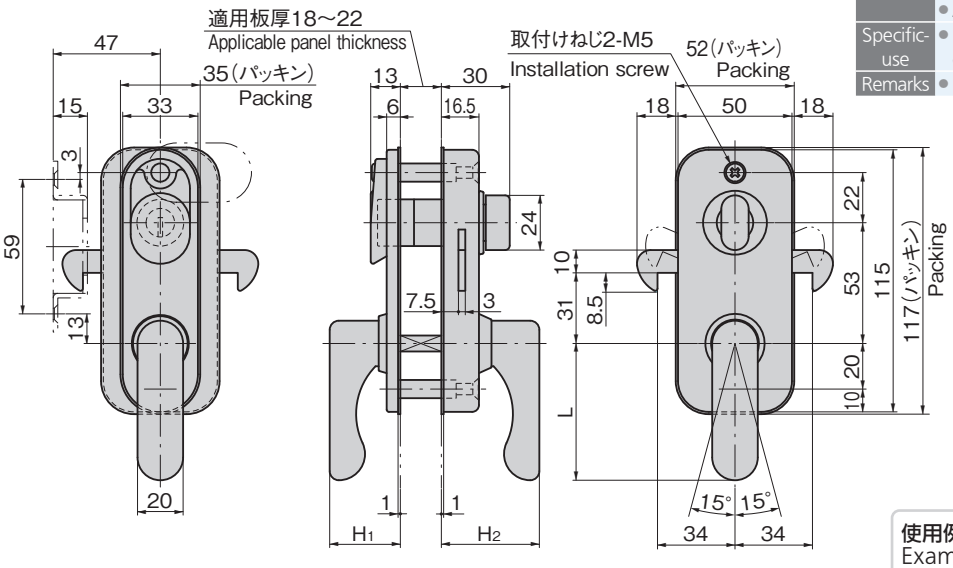

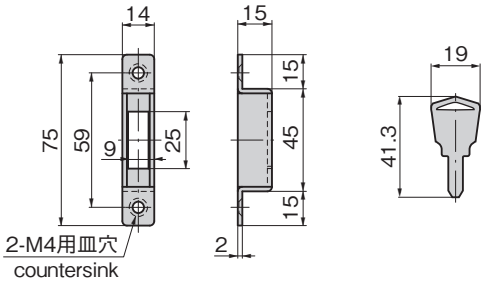

パネル穴明け寸法
Panel drilling dimensions

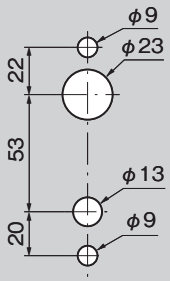

使用例
Example of application

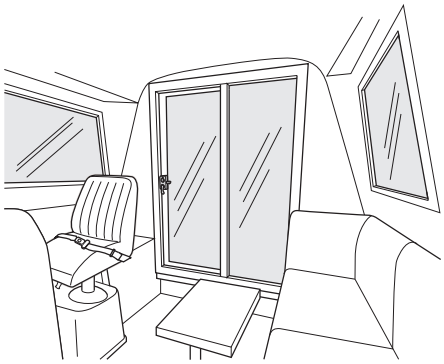

船体が揺れても扉は開閉両位置で固定されます。
Door is secured at opening/closing position even when a boat is pitched or rolled.

商品番号 Product No.	RoHS 10	L	H1	H2	製品質量(g) Mass	コード Code	単価	量販価格 数量	量販価格 単価
A-1293-A		90	31	43	580	01354			
A-1293-B		60	40	53	630	01361			

●:RoHS10指令対応品　▲:RoHS10指令に対応可能です。　※大量のご注文は更にお安くなります。