トリガーハンドル

A-140-W

亜鉛合金製

防水 TAK60 マスターチェンジ キーチェンジ

トリガー付防水ハンドル
WATERPROOF HANDLES WITH TRIGGERS

自然回転防止　握りやすい大型トリガー機構

A-140-W-1-1

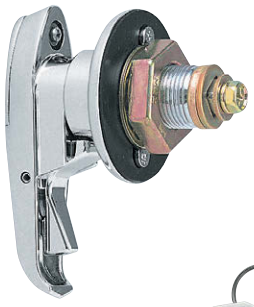

A-140-W-3-1

キーNo.TAK60
Key

キーNo.0200
Key

特徴　Feature

- 錠前は操作性に優れた防塵シャッター付新型リバーシブルキーTAK60を標準装備(A-140-W-TAK60)
- 開閉両位置でトリガーの自動ロックによりロッド棒の自重落下防止(手で握らないと回転しません)
- 防水タイプ(Oリング・シートパッキン使用)
- 左右兼用型

- The lock comes standard with the TAK60, a new-style reversible key with an easy-to-use dustproof shutter. (A-140-W-TAK60)
- Trigger is locked automatically at both locking and unlocking positions so rod is prevented from naturally falling. (does not turn unless gripped by hand)
- Waterproof (using O-ring and sheet packing)
- For both left-hand and right-hand use.

仕様	●材　質:亜鉛合金(ZDC) ●表面仕上:クロムめっき(MZCr) ●鍵番号:TAK60・0200 ●付属品:大ナット・ビスセット・キー2本
用途	●キュービクル・制御盤
納期	●標準在庫品
備考	●マスターシステム、指定同番、鍵違いも製作します。 ●本製品の止め金取付け用ねじは、緩み防止のため「緩み防止剤」の塗布をお奨めします。

Specifications	●Material: Zinc alloy (ZDC) ●Finish: Chrome plating (MZCr) ●Key No.: TAK60 ,0200 ●Accessories: Large nut, screws, two keys
Specific use	●Cubicles and control boards
Remarks	●It is recommended that thread-locking fluid be used to prevent loosening of the mounting screws for the catch.

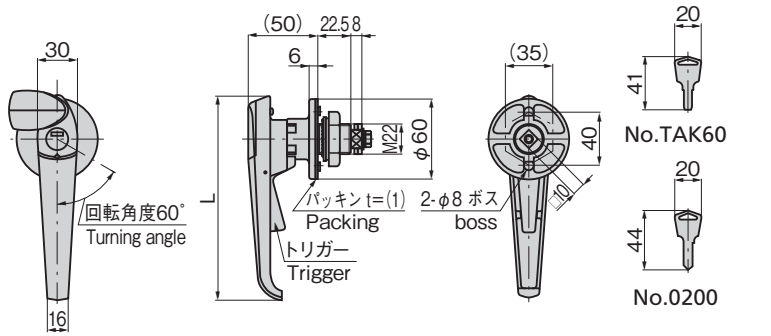

パネル穴明け寸法
Panel drilling dimensions

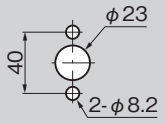

ハンドルの強度試験(A-140-W-1)
Handle strength inspection (A-140-W-1)

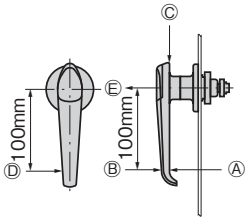

名称 Name	荷重方向 Direction of load	耐荷重N Load resistance
ハンドル Handle	Ⓐ引張り Tension	980
	Ⓑ圧迫 Pressure	
	Ⓒ垂直 Vertical	
鍵部 Lock	Ⓓ捻り Twist	490
止め金具取付け部 Stopper plate installing section	Ⓔ引張り Tension	

使用方法
Application method

裏面のトリガーを握って回す。
Rear grip the trigger and Turn it.

止め金
Stopper plate

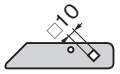

止め金は630～635ページの□10穴の中からお選びください。
Select the stopper plate with 10-hole on page 630 to 635.

商品番号 Product No.	RoHS 10	鍵番号 Key No.	L	最大適用板厚 Max. applicable panel thickness	製品質量(g) Mass	コード Code	単価	量販価格 数量	量販価格 単価
A-140-W-1-1-TAK60		TAK60	152	8.5	540	04039			
A-140-W-1-1		0200				01210			
A-140-W-1-2	▲	鍵なし Without lock			530	01315			
A-140-W-2-1-TAK60		TAK60	120	5.5	515	04040			
A-140-W-2-1		0200				01316			
A-140-W-2-2	▲	鍵なし Without lock			505	01317			
A-140-W-3-1-TAK60		TAK60	102	5.5	490	04041			
A-140-W-3-1		0200				01318			
A-140-W-3-2	▲	鍵なし Without lock			480	01319			

●:RoHS10指令対応品　▲:RoHS10指令に対応可能です。　※大量のご注文は更にお安くなります。