ワンタッチレバーハンドル
ONE-TOUCH LOCK LEVER HANDLES

A-232

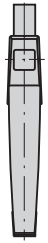

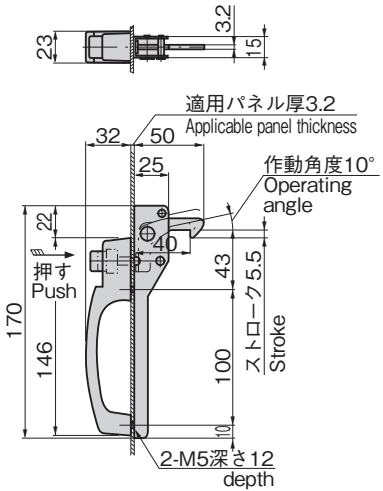

特徴　Feature

- ワンタッチで閉扉できます。
- 取付けが容易です。
- ワンプッシュで軽く操作できます。

- One-touch locking/unlocking.
- Easy to install.
- One-push operation.

仕様	● 材　　質：本体／亜鉛合金（ZDC） 受金／冷間圧延鋼板（SPCC） ● 表面仕上：本体／サテライトクロムめっき（MZCr） 受金／亜鉛めっきクロメート処理（MFZn-C） ● 製品質量：330g
用途	● キャビネット・保管庫・通信機器・制御機器などの軽量扉
納期	● 標準在庫品

Specifi-cations	● Material: Main body: Zinc alloy (ZDC) Catch: Cold rolled steel (SPCC) ● Finish: Main body: Satellite chrome plating (MZCr) Catch: Zinc plating chromate treatment (MFZn-C) ● Mass: 330g
Specific-use	● Lightweight doors for cabinet, storehouse and communication and control equipment

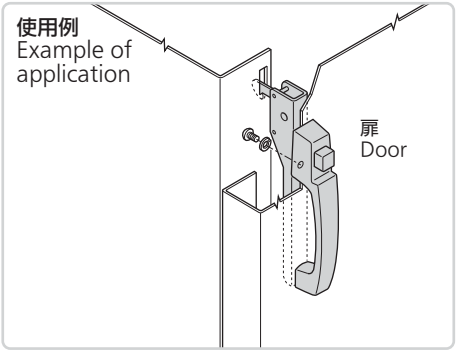

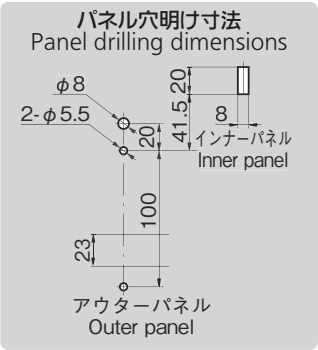

商品番号 Product No.	RoHS 10	コード Code	単価	量販価格 数量	量販価格 単価
A-232	●	01211			

●：RoHS10指令対応品　　※大量のご注文は更にお安くなります。
▲：RoHS10指令に対応可能です。