# A-100N
亜鉛合金製

RoHS 10 マスターチェンジ キーチェンジ

# L型特装車ハンドル
VEHICLE L-SHAPED HANDLES

## R2.5で「道路運送車両の保安基準の細目を定める告示」に対応

D.PAT.

A-100N-1-R

キーNo.0200
Key

**パネル穴明け寸法**
Panel drilling dimensions

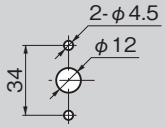


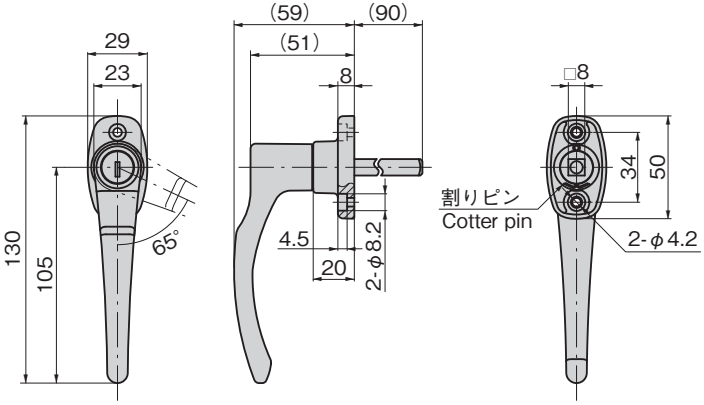


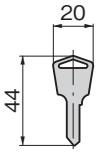


**使用例** Example of application

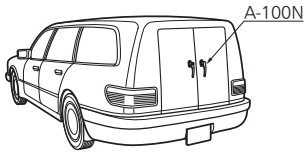


## 特徴 Feature

- 国土交通省の「道路運送車両の保安基準の細目を定める告示」の一部改正に対応しR2.5の曲面に改良しました。
- 防塵シャッター付錠前が組込まれています。
- 従来品、A-100-1、2と取付けに互換性があります。

- R2.5 curved surface improved to comply with partial amendment to "The Announcement that Prescribes Details of Safety Regulations for Road Vehicles", Ministry of Land, Infrastructure, Transport and Tourism.
- Incorporated lock with dustproof shutter.
- Interchangeable with previous models, A-100-1 and A-100-2.

| | |
|---|---|
| 仕様 | ●材質：亜鉛合金(ZDC)<br>●表面仕上：クロムめっき(MZCr)<br>●鍵番号：0200<br>●付属品：キー2本 |
| 用途 | ●車両・コンテナ用扉 |
| 納期 | ●標準在庫品 |
| 備考 | ●ハイセキュリティTAKシリーズの錠前に組替えることができます。 |

| | |
|---|---|
| Specifications | ●Material: Zinc alloy (ZDC)<br>●Finish: Chrome plating (MZCr)<br>●Key No.: 0200<br>●Accessories: Two keys |
| Specific use | ●Vehicle and container doors |

**角型ラッチC-168**

角型ラッチC-168(1105ページ)と組合せてご使用ください。
Use together with square-shaped latch C-168 (P.1105).

| 商品番号 Product No. | RoHS 10 | 鍵番号 Key No. | 製品質量(g) Mass | コード Code | 単価 | 量販価格 数量 | 量販価格 単価 |
|---|---|---|---|---|---|---|---|
| A-100N-1-L | ● | 0200 | 260 | 04431 | | | |
| A-100N-1-R | ● | 0200 | 260 | 04432 | | | |
| A-100N-2-L | ● | 鍵なし Without lock | 270 | 04484 | | | |
| A-100N-2-R | ● | 鍵なし Without lock | 270 | 04485 | | | |

●：RoHS10指令対応品　▲：RoHS10指令に対応可能です。　※大量のご注文は更にお安くなります。