丸型ハンドル

A-477

亜鉛合金製

TAK 60 TAK 70 キーチェンジ

小型面付けハンドル
SMALL SURFACE-ATTACHED HANDLES

埃などが簡単に拭きとれる、丸みを帯びた小型ハンドル

PAT.
D.PAT.

A-477-1

キーNo.TAK60
Key

キーNo.0200
Key

特徴　Feature

- 丸みを帯びたデザインで埃などが簡単に拭きとれる形状です。
- ロッド棒による上下2点締め
- スプリングの作用により、ハンドルは元の位置に復帰します。
- 左右兼用型

- Rounded design allows dust, etc. to be easily wiped away.
- Rod provides 2-point upper and lower locking.
- Spring-action returning handle.
- For both left-hand and right-hand use.

仕様	● 材　　質：亜鉛合金(ZDC) ● 表面仕上：焼付塗装
用途	● 殺菌庫・軽重扉
納期	● 標準品・・・納期お問合せください

Specifications	● Material: Zinc alloy (ZDC) ● Finish: Baked coating
Specific use	● Sterilizer, light/heavyweight doors

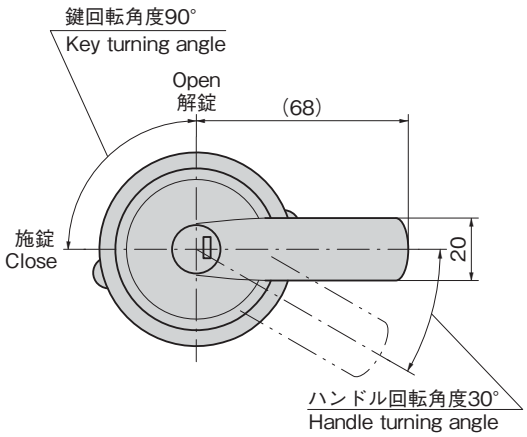

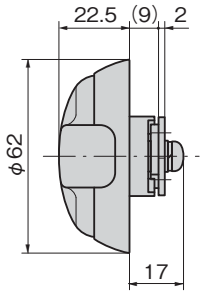

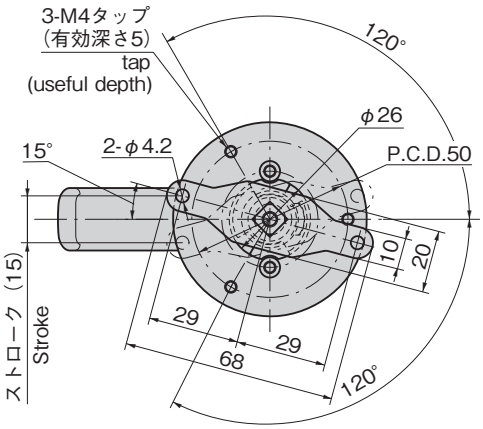

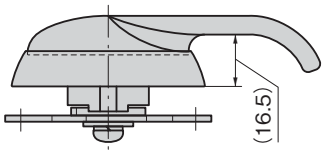

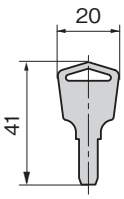

キーNo.TAK60
Key

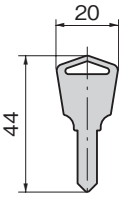

キーNo.0200
Key

パネル穴明け寸法
Panel drilling dimensions

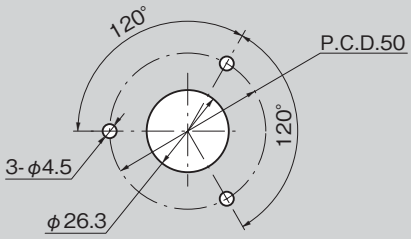

商品番号 Product No.	RoHS 10	鍵番号 Key No.	備考 Remarks	製品質量(g) Mass	コード Code	単価	量販価格 数量	量販価格 単価
A-477-1-TAK60		TAK60		335	04549			
A-477-1		0200		335	04499			
A-477-2		鍵なし Without key		340	04500			
A-477-F		鍵なし Without key	固定 Fixed	320	04501			

●：RoHS10指令対応品
▲：RoHS10指令に対応可能です。

※大量のご注文は更にお安くなります。

使用例
Example of application

A-477-F

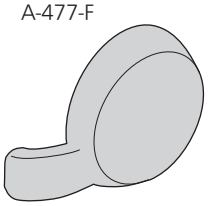
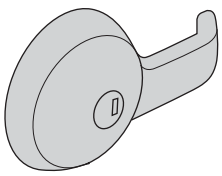
A-477-1