丸型ハンドル・小型ハンドル

A-355
アルミニウム製

RoHS 10

丸型ツマミ錠
KNOB LOCKS

A-355

商品番号 Product No.	RoHS 10	製品質量(g) Mass	コード Code	単価	量販価格 数量	量販価格 単価
A-355	●	128	02861			

●：RoHS10指令対応品　　※大量のご注文は更にお安くなります。
▲：RoHS10指令に対応可能です。

取付け参考例
Example of installation

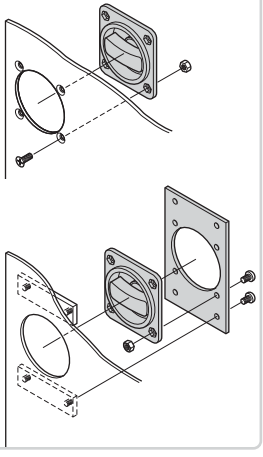

特徴　Feature

- パネル面からの飛出しが少なく、突起部による弊害解消
- アルミニウム製で軽量です。
- 引張りやすいつまみ形状。

- Projections on the panel surface are small so the trouble with the projections is minimized.
- Aluminum-made and lightweight.
- Easy-to-grip knob.

仕様	●材　　質：アルミニウム合金(ADC) ●表面仕上：梨地サチライトクロムめっき(MACr) ●付 属 品：専用止め金
用途	●配分電盤の軽量扉
納期	●標準在庫品
備考	●本製品の止め金取付け用ねじは、緩み防止のため「緩み防止剤」の塗布をお奨めします。

Specifications	●Material: Aluminum alloy (ADC) ●Finish: Aventurine satellite chrome plating (MACr) ●Accessories: Special stopper plate
Specific use	●Lightweight doors for power / distribution boards
Remarks	●It is recommended that thread-locking fluid be used to prevent loosening of the mounting screws for the catch.

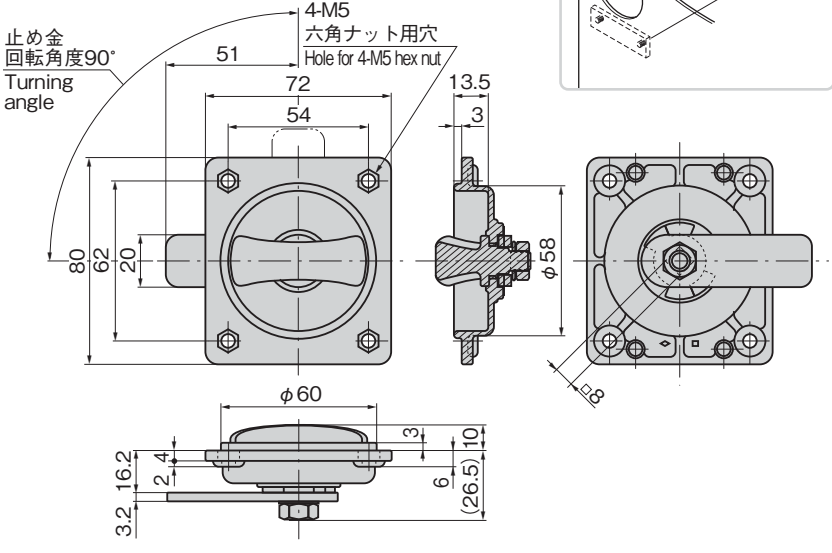
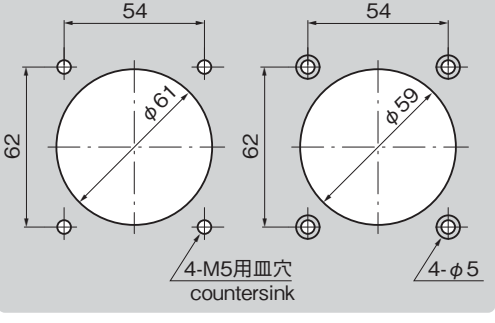
パネル穴明け寸法
Panel drilling dimensions