アウトサイドガスケットハンドル

A-432

亜鉛合金製

RoHS 10 TAK 80 マスターチェンジ キーチェンジ

プルアップハンドル
PULL UP HANDLES

A-432

〔ストライカー〕
Striker

〔ロックプレート〕
Lock plate

キーNo.TAK80
Key

〔ロックプレート〕
Lock plate

〔本体〕
Main body

ジョイントプレート
Joint plate

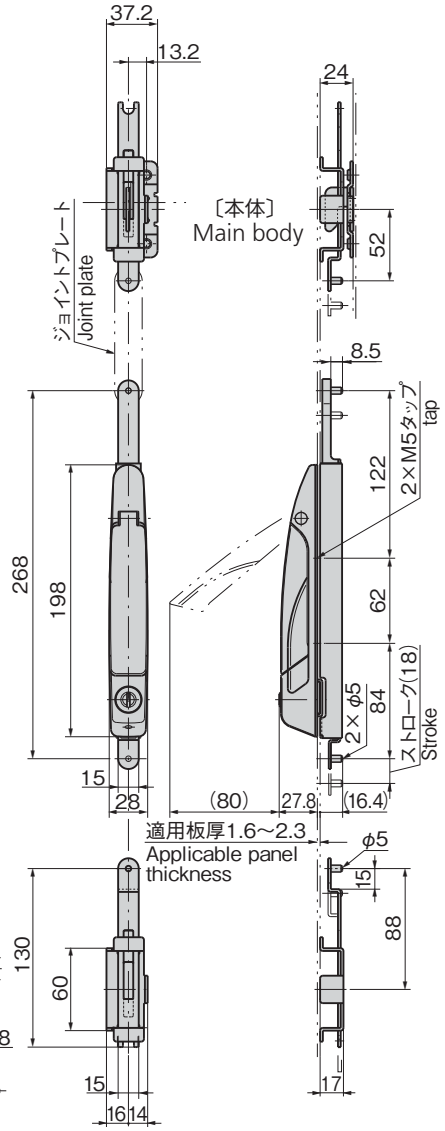

〔ストライカー〕
Striker

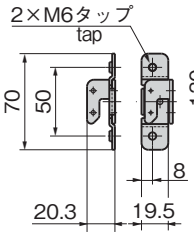

使用例
Example of application

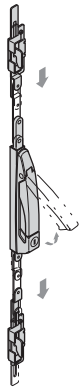

パネル穴明け寸法
Panel drilling dimensions

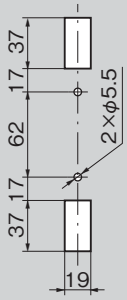

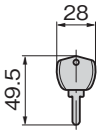

特徴 Feature

- ハイセキュリティ錠前TAK80を標準装備
- ハンドルレバーを引き上げることでロッドストローク18mmを得ることができます。
- ハンドルの取付け位置によりアウトサイド、インサイドに設定できます。
- ヒンジはB-1071-3D・B-71-3D(843ページ)をご使用ください。
- ストライカーは推奨ヒンジB-1071-3Dと取付けに互換性があり、扉の開き勝手を組替えられます。
- 多点締めが可能です。
- 左右兼用型(ストライカーを反転させることで左右の入替えができます。)

- TAK80 high-security lock is standard
- You can get the rod stroke of 18mm by pulling up the handle lever.
- The outside or inside can be selected according to the handle fixed position.
- Use the hinges B-1071-3D or B-71-3D (page 843) together.
- Striker is interchangeable with recommended Hinge B-1071-3D, if needed to allow easier door opening arrangement.
- Multi-point tightening enabled.
- For both left-hand and right-hand use (the Right-hand use can be switched to the left-hand use or vice versa by reversing the striker)

仕様	●材　質：亜鉛合金(ZDC) ●表面仕上：サチライトクロムめっき(MZCr) ●鍵番号：TAK80 ●付属品：キー2本・取付け用ねじ・ストライカー・ロックプレート
用途	●情報盤・通信用ラック
納期	●標準在庫品
備考	●マスターシステム・鍵違い、指定同番も製作します。 ●定期的に摺動部に潤滑剤の塗布をお願いします。 ●ステンレス製A-1432は中止品になりました。

Specifications	●Material: Zinc alloy (ZDC) ●Finish: Satellite chrome plating (MZCr) ●Key No.: TAK80 ●Accessories: Two keys, installation screws, striker and lock plate.
Specific use	●Information boards and communication racks.
Remarks	●Lubricant should be applied regularly to moving parts. ●Stainless steel A-1432 is no longer manufactured.

取付け方法
Installation method

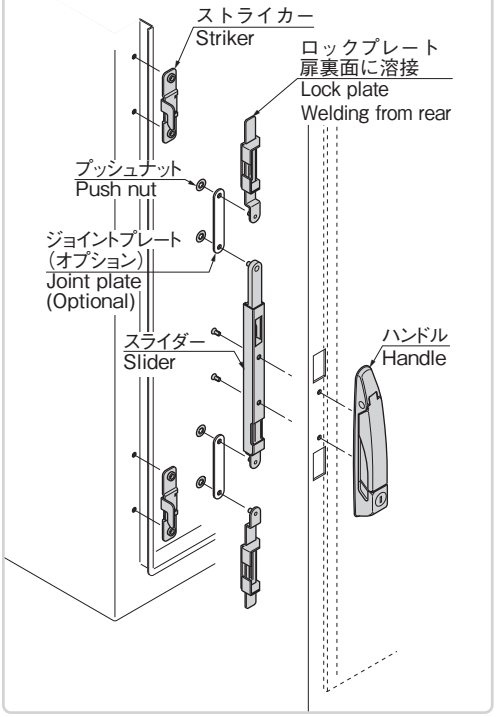

商品番号 Product No.	RoHS 10	製品質量(g) Mass	コード Code
A-432	●	921	03515

●：RoHS10指令対応品
▲：RoHS10指令に対応可能です。