A-1950-A
ステンレス製

SUS ステンレス　防水　TAK 60　キーチェンジ

防水フラットハンドル
WATERPROOF FLUSH HANDLES

薄型・軽量

A-1950-A-1

A-1950-A-2

キーNo.TAK60
Key

キーNo.0200
Key

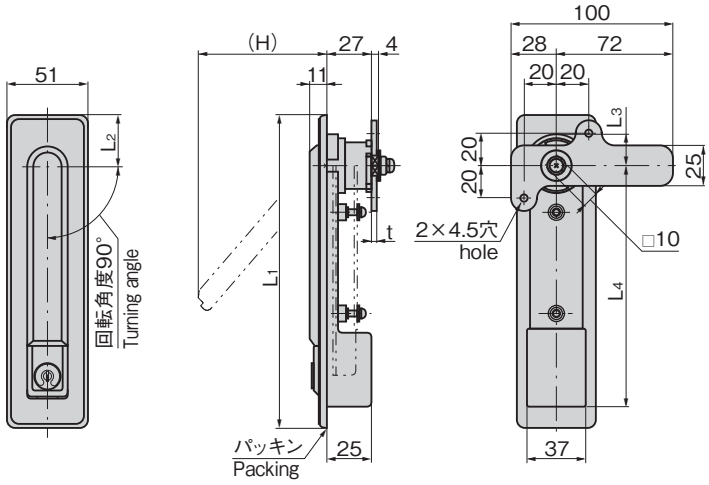

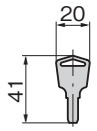

No.TAK60

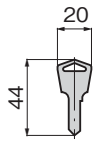

No.0200

パネル穴明け寸法
Panel drilling dimensions

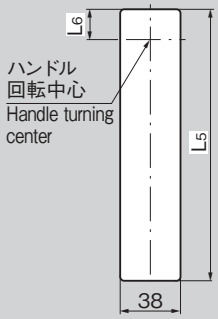

特徴　Feature

- ステンレス製で耐食性に優れています。
- プレス製法のため鋳物に比べ軽量です。
- 錠前は操作性に優れた防塵シャッター付新型リバーシブルキーTAK60を標準装備(A-1950-A-TAK60)
- 防水規格IPX5相当(Oリング・パッキン使用)
- 左右兼用型(ストッパーカムを90°回転させると左右の入替えができます。)

- Made of stainless steel, providing excellent corrosion resistance.
- Lightweight thanks to pressing instead of casting method.
- The lock comes standard with the TAK60, a new-style reversible key with an easy-to-use dustproof shutter. (A-1950-A-TAK60)
- This product is equivalent for waterproof standard IPX5. (Using O-ring and packing)
- For both left-hand and right-hand use. (the left-hand or right-hand use can be changed by rotating the stopper cam 90°)

仕様	●材　質: 本体／冷間圧延ステンレス鋼板(SUS304) ●表面仕上:ヘアライン仕上 ●鍵 番 号:TAK60・0200 ●付 属 品:キー2本・ビスセット
用途	●キュービクル・配分電盤・制御盤
納期	●標準在庫品
備考	●扉の締込みにはロッド棒用ローラーユニットAC-25-RA・RB・RC(649ページ)と組合せてご使用ください。 ●指定同番、鍵違いも製作します。 ●本製品の止め金取付け用ねじは、緩み防止のため「緩み防止剤」の塗布をお奨めします。

Specifications	●Material: Main body: Cold rolled stainless steel (SUS304) ●Finish: Hairline finish ●Key No.: TAK60, 0200 ●Accessories: Two keys and screws
Specific use	●Cubicles, distribution boards, etc.
Remarks	●In case of tightening the door use rod roller units AC-25-RA·RB·RC (Page 649) together. ●It is recommended that thread-locking fluid be used to prevent loosening of the mounting screws for the catch.

商品番号 Product No.	RoHS 10	鍵番号 Key No.	L1	L2	L3	L4	L5	L6	(H)	t	適用板厚 Applicable panel thickness	製品質量(g) Mass	付属止め金 Attached stopper plate	コード Code
A-1950-A-1-TAK60		TAK60	200	32.5	20.5	155.5	177	20.5	80	3	0.6～3.2	633	AC-1025-E-1	04172
A-1950-A-1		0200												01862
A-1950-A-2-TAK60		TAK60	165	27.5	18	131	150	18.5	70	2	0.6～3.2	542	AC-1025-E-2	04173
A-1950-A-2		0200												01863

●:RoHS10指令対応品　▲:RoHS10指令に対応可能です。

¥ 価格はタキゲンWebサイトよりご確認ください。www.takigen.co.jp