A-488
アルミニウム製

防水 TAK60 マスターチェンジ キーチェンジ

防水フラットハンドル
WATERPROOF FLUSH HANDLES

A-488-S-1-TAK60

A-488-5-TAK60

キーNo.TAK60
Key

キーNo.R0220
Key

特徴 Feature

- 錠前は操作性に優れた防塵シャッター付新型リバーシブルキーTAK60を標準装備(A-488-TAK60)
- パネル面からの出張りが少ない防水タイプ(Oリング・シートパッキン使用)
- 解錠時はプッシュボタンによりハンドル操作可能
- リフトハンドル部にプッシュボタンを設けて、握りの有効長を大きくし、操作性を良くしました。
- 左右兼用型(カムと止め金を裏返すと左右の入替えができます。)

- The lock comes standard with the TAK60, a new-style reversible key with an easy-to-use dustproof shutter. (A-488-TAK60)
- Small protrusion from the panel surface and waterproof. (O-ring and sheet packing)
- Handle can operate with the push-button when unlocking.
- Push-button is incorporated in the lift handle to increase the effective length of the grip so operation is easy.
- For both left-hand and right-hand use. (the left-hand and right-hand use can be changed by reversing the cam and stopper plate)

仕様	●材　質:アルミニウム合金(ADC) ●表面仕上:焼付塗装(ブラック) ●付 属 品:キー2本・ビスセット・止め金・取付け板・回転方向シール ●適用板厚:1.6〜2.3mm
用途	●キュービクル・制御盤
納期	●標準在庫品
備考	●マスターシステム、指定同番、鍵違いも製作します。 ●本製品の止め金取付け用ねじは、緩み防止のため「緩み防止剤」の塗布をお奨めします。 ●A-488-2はA-488-4に、A-488-3はA-488-5に品番が変更になりました。

Specifications	●Material: Aluminum alloy (ADC) ●Finish: Baked (black) ●Accessories: Two keys, screws, stopper plate and installation plate ●Applicable panel thickness: 1.6 to 2.3mm
Specific use	●Cubicles and control boards
Remarks	●It is recommended that thread-locking fluid be used to prevent loosening of the mounting screws for the catch. ●Product number of A-488-2 has changed to A-488-4, and of A-488-3 to A-488-5.

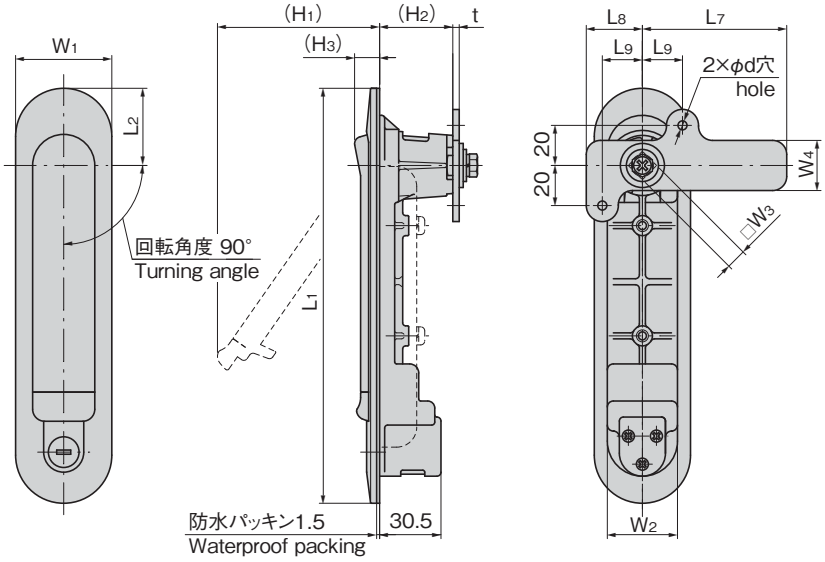

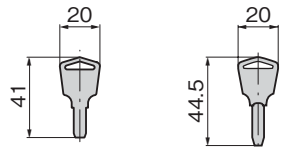

No.TAK60　　No.R0220

パネル穴明け寸法
Panel drilling dimensions

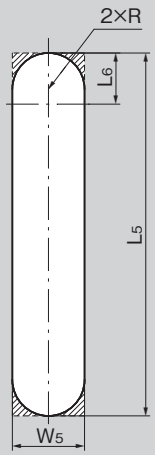

取付け方法　Installation method

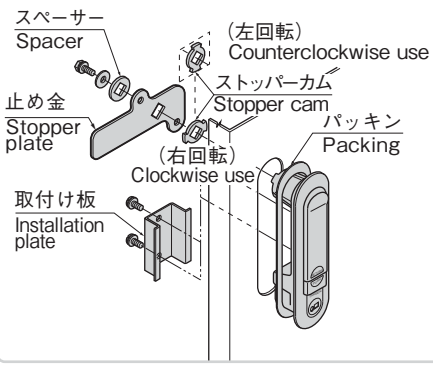

商品番号 Product No.	RoHS 10	鍵番号 Key No.	L1	L2	L3	L4	L5	L6	L7	L8	L9	W1	W2	□W3	W4	W5	(H1)	(H2)	(H3)	d	t	R	製品質量(g) Mass	付属止め金 Attached stopper plate	コード Code
A-488-S-1-TAK60		TAK60	207	38	155	25	181	25.5	72	28	20	48	35	10	25	36	81	36.5	12.5	4.5	3.2	18	612	AC-25-E-1	04057
A-488-S-1		R0220																						AC-25-E-1	01252
A-488-4-TAK60	●	TAK60	160	26	124	16	141	16.5				40	29			30	70	35.5	11.5		2.3	15	480	AC-25-E-2	04058
A-488-4	●	R0220																						AC-25-E-2	01217
A-488-5-TAK60	●	TAK60	122	23	89	13	103	13.5	62	22	15	32	26	8	24	27	46	34	11	4.2		13.5	342	AC-25-E-4	04059
A-488-5	●	R0220																						AC-25-E-4	01218

●:RoHS10指令対応品　▲:RoHS10指令に対応可能です。