A-474
亜鉛合金製

締付 TAK60 キーチェンジ

締付平面ハンドル
FLUSH HANDLES

ワンタッチオープン・ワンタッチ締付け

A-474-R-TAK60

キーNo.TAK60
Key

キーNo.0200
Key

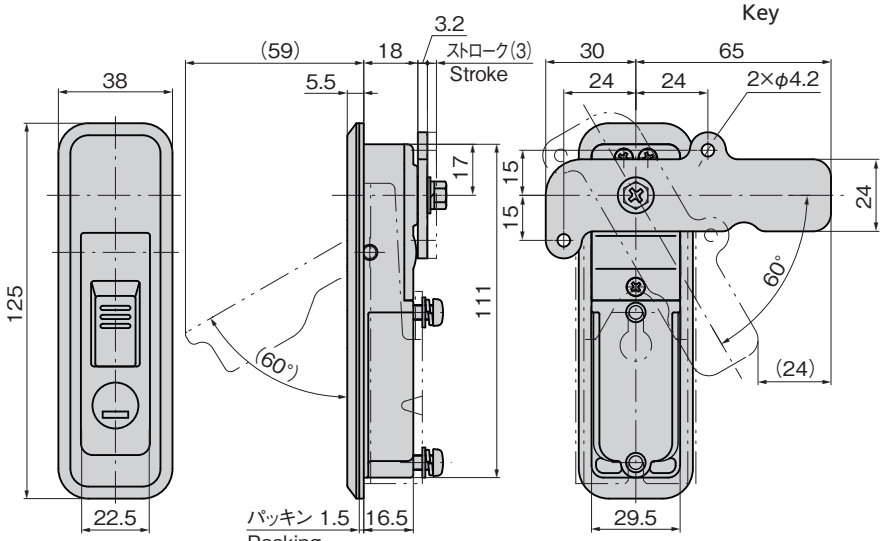

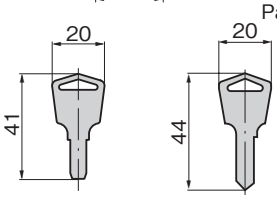

No.TAK60　No.0200

パネル穴明け寸法
Panel drilling dimensions

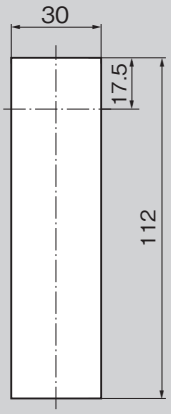

特徴　Feature

- 錠前は操作性に優れた防塵シャッター付新型リバーシブルキーTAK60を標準装備(A-474-TAK60)
- ハンドルを収納することにより、止め金が回転し3mmリフト。シールド効果が得られます。
- 全体にアールがついたソフトデザイン
- 防錆アップのサチライトクロムめっき(25Mm)
- 右開き用・左開き用(本図・写真共右開き用です。)

- The lock comes standard with the TAK60, a new-style reversible key with an easy-to-use dustproof shutter. (A-474-TAK60)
- Storing the handle turns the stopper plate and lifts it 3 mm so you can get the sealing effects.
- Corners with a radius make a soft image.
- Satellite chrome plating (25 Mm) for increased rust prevention.
- The left-hand or right-hand use. (Drawings and photo show the right-hand use)

仕様	●材　質：亜鉛合金(ZDC) ●表面仕上：サチライトクロムめっき(MZCr) ●鍵番号：TAK60・0200 ●適用板厚：1.2～4mm ●付属品：キー2本・取付け板・ビスセット・専用止め金
用途	●EMI防止用シールドラック・キャビネット・制御盤
納期	●標準在庫品
備考 ⚠	●No.R0220キー・No.500キーはお問合せください。 ●永くご使用いただくために定期的に摺動部に高性能潤滑剤C-985(1438ページ)を塗布してください。 ●本製品の止め金取付け用ねじは、緩み防止のため「緩み防止剤」の塗布をお奨めします。

Specifications	●Material: Zinc alloy (ZDC) ●Finish: Satellite chrome plating (MZCr) ●Key No.: TAK60, 0200 ●Applicable panel thickness: 1.2 to 4mm ●Accessories: Two keys, installation plate, screws and special stopper plate
Specific-use	●EMI-prevention sealed racks, cabinets and control boards
Remarks ⚠	●For No. R0220 and No. 500keys, consult us. ●To prolong the life of the product, apply a regular coating of high-performance lubricant C-985 (P.1438) to the sliding parts. ●It is recommended that thread-locking fluid be used to prevent loosening of the mounting screws for the catch.

商品番号 Product No.	RoHS 10	備考 Remarks	付属止め金 Attached stopper plate	製品質量(g) Mass	コード Code
A-474-L-TAK60		左開き用 Left-hand use	本品専用止め金 Special stopper plate	515	04108
A-474-L				515	02202
A-474-R-TAK60		右開き用 Right-hand use	本品専用止め金 Special stopper plate	515	04109
A-474-R				515	02810

●:RoHS10指令対応品　▲:RoHS10指令に対応可能です。

ワンタッチオープン
One-touch opening

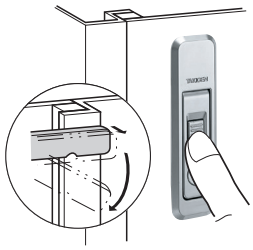

ボタンを押すだけでスムーズに開扉
(ハンドルがポップアップすると止め金が3mmリフトし、回転します。)
Door is opened by pressing the button. (Handle is popped up and stopper plate is lifted 3mm and turned.)

ワンタッチ締付け
One-touch tightening

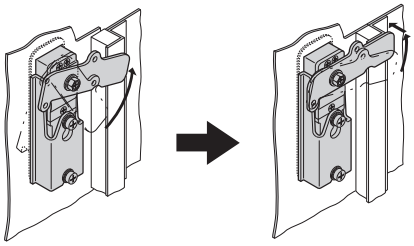

ハンドルを押すことにより止め金が回転し3mm リフトして扉を締付けます。
Stopper plate is turned and lifted 3mm by pushing the handle to tighten the door.