L型ハンドル

A-430
亜鉛合金製

カラバリ　防水　マスターチェンジ　キーチェンジ

ポップハンドル
POP HANDLES

(一社)日本電気協会　キュービクル式非常電源専用受電設備基準適合品

A-430-1

キーNo.2001
Key

特徴　Feature

- 閉扉時はハンドルが約23mmの高さにセットされ、従来の突起による問題点を改良
- 閉扉時の止め金は固定
- 防水タイプ(Oリング・パッキン使用)
- ハンドルをポップアップさせない限り、ハンドルの回転は不可能(ダブルロック機構)
- ワンタッチでロックできます。
- 左右兼用型(標準品は右開き用にセットされています。左開き用にご使用の際はご指定ください。)

- Handle height is set about 23mm when closing door so inconvenience by the current protrusion is lessened.
- Stopper plate is secured when closing door.
- Waterproof (using O-ring and sheet packing)
- Handle cannot turn unless the handle is popped up. (double-lock mechanism)
- One-touch locking.
- For both left-hand and right-hand use. (standard: the right-hand use. Specify the left-hand use as needed.)

仕様	●材　質:亜鉛合金(ZDC) ●表面仕上:クロムめっき(MZCr) ●鍵 番 号:2001 ●付 属 品:ビスセット(止め金用)・キー2本(取付け用ねじは別売です。)
用途	●大型キュービクル・ロッド棒を併用する大型扉・振動機器の扉
納期	●標準在庫品
備考 ⚠	●マスターキーシステムもできます。詳細は1264ページをご参照ください。 ●特別な表面処理はご相談ください。 ●施解錠は錠前の構造上、鍵を押しながら回してください。 ●本製品の止め金取付け用ねじは、緩み防止のため「緩み防止剤」の塗布をお奨めします。

Specifications	●Material: Zinc alloy (ZDC) ●Finish: Chrome plating (MZCr) ●Key No.: 2001 ●Accessories: Screws for stopper plate, two keys (A screw of installation is sold separately.)
Specific-use	●Large cubicles, large doors using rod together and vibration equipment doors
Remarks ⚠	●Due to the structure of the lock, the key must be pushed in as it is turned in order to release the lock. ●It is recommended that thread-locking fluid be used to prevent loosening of the mounting screws for the catch.

作動例
Example of operation

開扉の際には止め金が上方向に回転する設置方法をお奨めします。
その際ハンドルを横付けにしますと、スムーズに操作できます。
Recommend to install this unit as follows: the stopper plate turns upward when unlocking the door. At this time, attach the handle horizontal to smooth the operation.

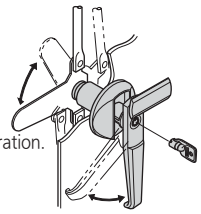

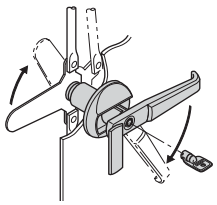

・鍵で解錠すると本体がポップアップ
・ハンドル操作が可能。
・鍵を使わずにワンタッチでロック可能。
・Unlock with key and the main body is popped up.
・Handle can operate.
・One-touch locking can be performed without key.

取付け方法
Installation method

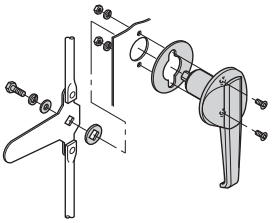

ロッド棒を併用する大型扉も確実に閉扉
※止め金・ロッド棒は別売です。
Lock a large door using rod together.
※Stopper plate and rod are optional.

〔A-430-1-クロムめっき〕
chrome plating

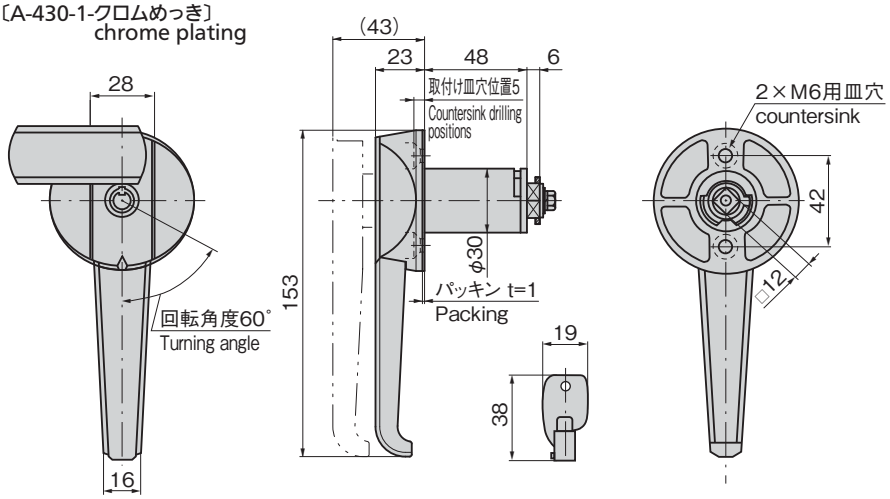

パネル穴明け寸法
Panel drilling dimensions

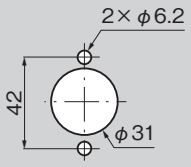

止め金
Stopper plate

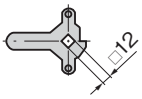

止め金は641ページのAC-25-H-0をご使用ください。
Use AC-25-H-0 for stopper plate on page 641 .

商品番号 Product No.	RoHS 10	製品質量(g) Mass	コード Code
A-430-1		574	00623

●:RoHS10指令対応品
▲:RoHS10指令に対応可能です。