# A-1399
ステンレス製

RoHS 10 SUS ステンレス 防水

# 防水ロックハンドル
WATERPROOF LOCK HANDLES

A-1399

No.0061-H

No.0062-H

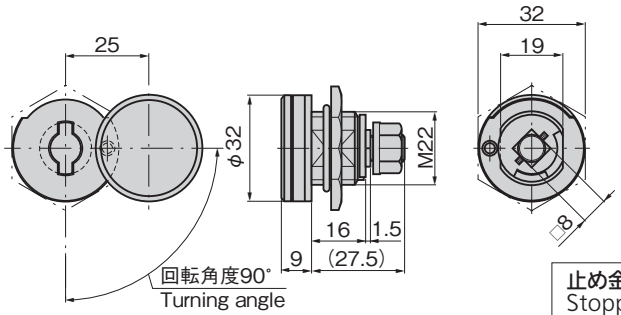


**パネル穴明け寸法**
Panel drilling dimensions

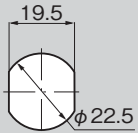


**止め金**
Stopper plate

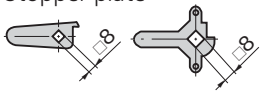


止め金は640～644ページの□8穴の中からお選びください。
Select stopper plate from those starting on page 640 to 644 with □8 hole.

| 商品番号 Product No. | RoHS 10 | 最大適用板厚 Max. applicable panel thickness | 製品質量(g) Mass | コード Code |
|---|---|---|---|---|
| A-1399 | ● | 9 | 93 | 02133 |

●：RoHS10指令対応品　▲：RoHS10指令に対応可能です。

## 特徴　Feature

- ステンレス鋼球が内蔵されており、止め金に大きな負荷が掛かっても作動がスムーズです。
- 施錠時は内蔵されたクラッチ機構により止め金が固定
- 防水タイプ（Oリング・パッキン・キャップ使用）
- 標準品は右用にセットされています。左用は特注品になります。単価や納期はお問合せください。

- Contains a stainless steel ball, ensuring smooth operation even if a large load is applied to the stopper plate.
- Stopper plate is secured with the built-in clutch mechanism when locking.
- Waterproof (using O-ring, packing and cap)
- The standard are the right-hand use. Specify if uses as the left-hand use. Left-hand use specification is by special order. Contact us for price per single item and delivery.

| | |
|---|---|
| 仕様 | ●材　　質：ステンレス鋼鋳物（SUS304）<br>●表面仕上：電解研磨 |
| 用途 | ●振動機構の扉・小型制御盤 |
| 納期 | ●標準在庫品 |
| 備考 | ●止め金は640～644ページの□8の中からお選びください。<br>●専用ハンドルは別売です。<br>●本製品の止め金取付け用ねじは、緩み防止のため「緩み防止剤」の塗布をお奨めします。 |

| | |
|---|---|
| Specifications | ●Material: Cast stainless steel (SUS304)<br>●Finish: Electrolytic polishing |
| Specific use | ●Doors for vibration mechanism |
| Remarks | ●For the stopper plate, select the □8-hole on page 640 to 644.<br>●Special handle is optional.<br>●It is recommended that thread-locking fluid be used to prevent loosening of the mounting screws for the catch. |