# 丸型ツマミ錠
KNOB LOCKS

A-355

| 商品番号 Product No. | RoHS 10 | 製品質量(g) Mass | コード Code |
|---|---|---|---|
| A-355 | ● | 128 | 02861 |

●：RoHS10指令対応品
▲：RoHS10指令に対応可能です。

## 特徴　Feature

- パネル面からの飛出しが少なく、突起部による弊害解消
- アルミニウム製で軽量です。
- 引張りやすいつまみ形状。

- Projections on the panel surface are small so the trouble with the projections is minimized.
- Aluminum-made and lightweight.
- Easy-to-grip knob.

| | |
|---|---|
| 仕様 | ● 材　　質：アルミニウム合金(ADC)<br>● 表面仕上：梨地サチライトクロムめっき(MACr)<br>● 付 属 品：専用止め金 |
| 用途 | ● 配分電盤の軽量扉 |
| 納期 | ● 標準在庫品 |
| 備考 | ● 本製品の止め金取付け用ねじは、緩み防止のため「緩み防止剤」の塗布をお奨めします。 |

| | |
|---|---|
| Specifications | ● Material: Aluminum alloy (ADC)<br>● Finish: Aventurine satellite chrome plating (MACr)<br>● Accessories: Special stopper plate |
| Specific use | ● Lightweight doors for power / distribution boards |
| Remarks | ● It is recommended that thread-locking fluid be used to prevent loosening of the mounting screws for the catch. |

### パネル穴明け寸法
Panel drilling dimensions

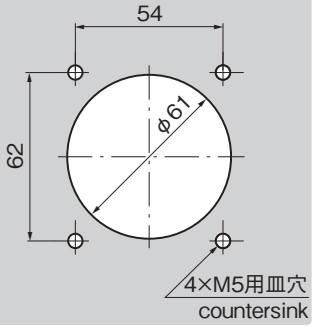


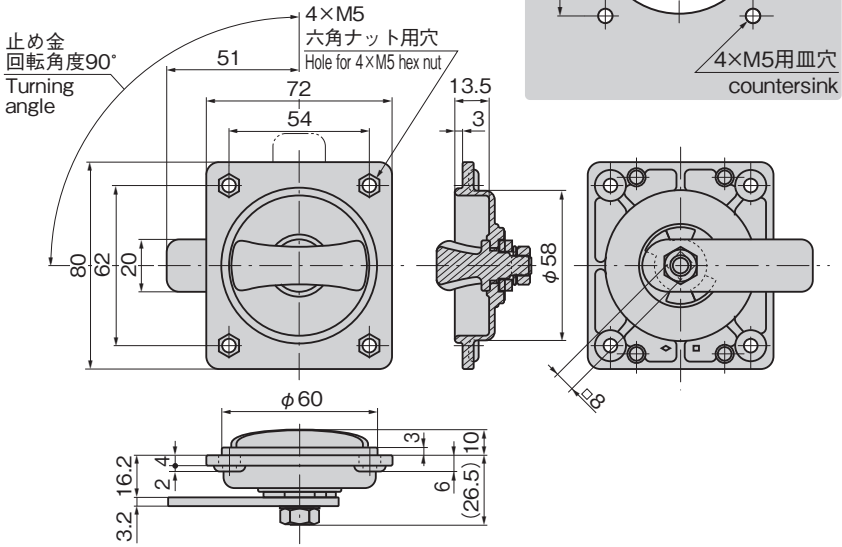


### 取付け参考例
Example of installation

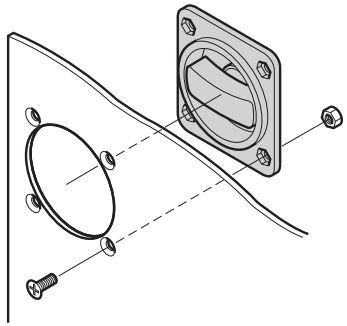

¥ 価格はタキゲンWebサイトよりご確認ください。www.takigen.co.jp