ローラー締りハンドル

# FA-1837

ステンレス製

表面 Front　　裏面 Rear

## 特徴　Feature

- 大型扉も確実に固定します。
- 外部より南京錠で施錠しても内部解除ボタンを押すことで解錠可能です。
- 電磁波対策機構(外部ハンドルと内部ハンドルを樹脂にて連結)
- ハンドルを開方向に回転することにより扉が5mm浮き上がり、パッキンの粘着や扉の凍結の際でもスムーズに開扉が可能です。
- ロッド棒にて多点締めが可能です。
- 受座は埋込み用(FA-1837S-1)と面付け用(FA-1837S-2)があります。
- 受座(FA-1837S-1)は取付け位置の調整ができます。

- These securely fasten large doors.
- Door can be unfastened with the box inside unlocking button pressed even if it is fastened with a padlock from the outside of the box.
- Mechanisms to encounter electromagnetic wave (the outside handle is connected to the inside handle through the plastic material).
- The door is lifted up 5mm by turning the handle in the opening direction and unfastened smoothly even if the packing is sticky or the door is frozen.
- Multi-point tightening enabled with rod.
- Catch is the embedded type (FA-1837S-1) or surface attachment type (FA-1837S-2).
- Catch (FA-1837S-1) installing position can be adjusted.

| | |
|---|---|
| 仕様 | ●材　　質:ステンレス鋼鋳物(SUS304)<br>●表面仕上:ヘアライン仕上 |
| 用途 | ●通信機シェルター・収容箱・防音扉・電磁波防護扉などの大型扉 |
| 納期 | ●特注品・・・納期お問合せください |
| 備考 | ●3点締めの場合はロッドユニットFA-1837-1-ROD-Uと併せてご使用ください。パイプは別売です。 |

| | |
|---|---|
| Specifications | ●Material: Cast stainless steel (SUS304)<br>●Finish: Hairline finish |
| Specific-use | ●Large doors for communication equipment shelters, storage boxes, soundproof rooms, electromagnetic wave resistant spaces, etc. |

〔FA-1837-S-1〕

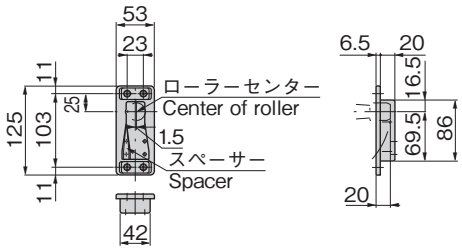


パネル穴明け寸法
Panel drilling dimensions

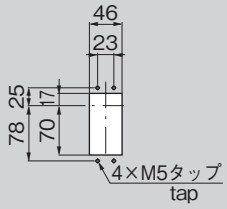


〔FA-1837-RA〕

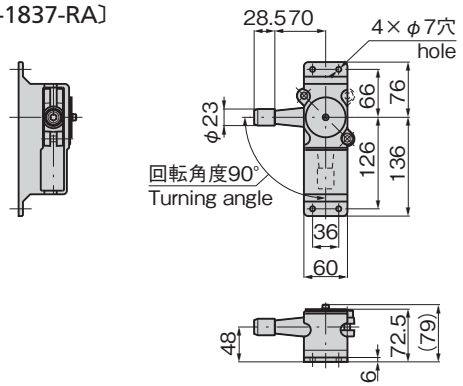


注記
永くご使用いただくために定期的に摺動部に高性能潤滑剤C-985(1438ページ)を塗布してください。
To prolong the life of the product, apply a regular coating of high-performance lubricant C-985 (P.1438) to the sliding parts.

〔FA-1837-S-2〕

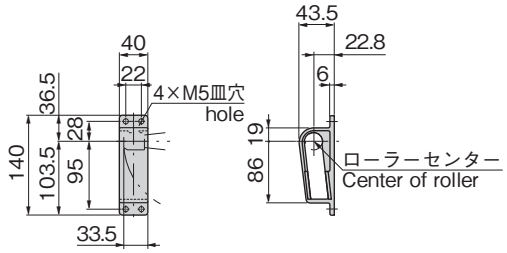


| 商品番号 Product No. | RoHS 10 | 備考 Remarks | コード Code |
|---|---|---|---|
| FA-1837-RA-L | | ローラー締りユニット(左タイプ) Seccring unit (left type) | 60798 |
| FA-1837-RA-R | | ローラー締りユニット(右タイプ) Seccring unit (right type) | 60799 |
| FA-1837-S-1 | | 埋込みタイプ Embedded type | 60671 |
| FA-1837-S-2 | | 面付タイプ Surface attachment type | 60672 |

●:RoHS10指令対応品　▲:RoHS10指令に対応可能です。

# 大型ローラー締りハンドル
SECURING HANDLES

〔FA-1837-W-R〕

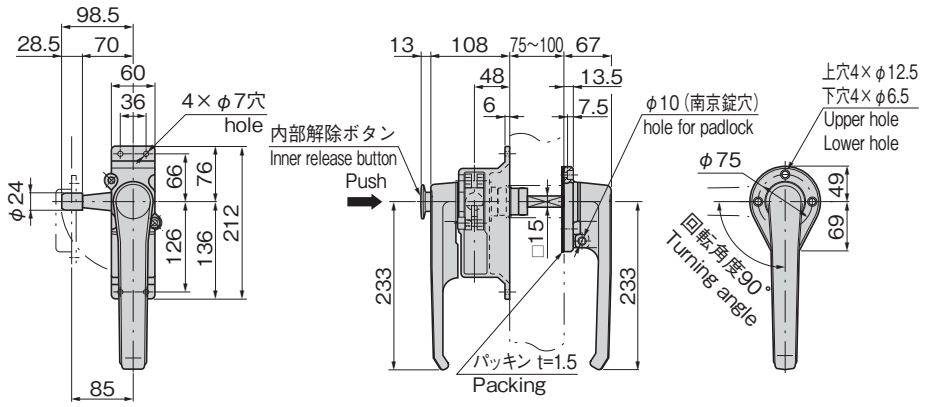


パネル穴明け寸法
Panel drilling dimensions

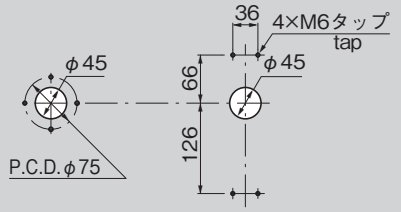


〔FA-1837-1-ROD-U〕

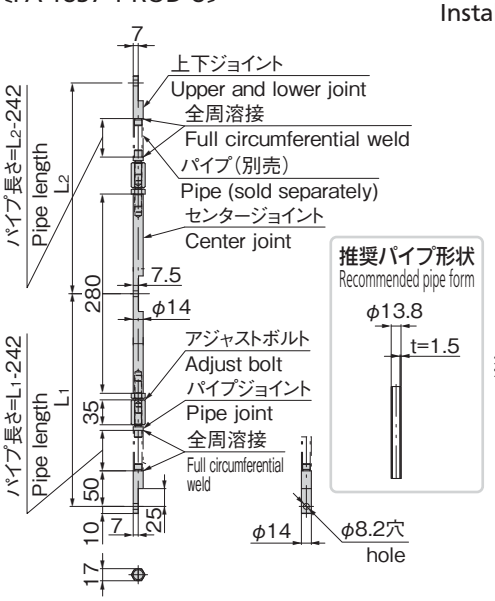


〔3点締め取付け参考寸法〕
Installing dimensions for Three-point-locking

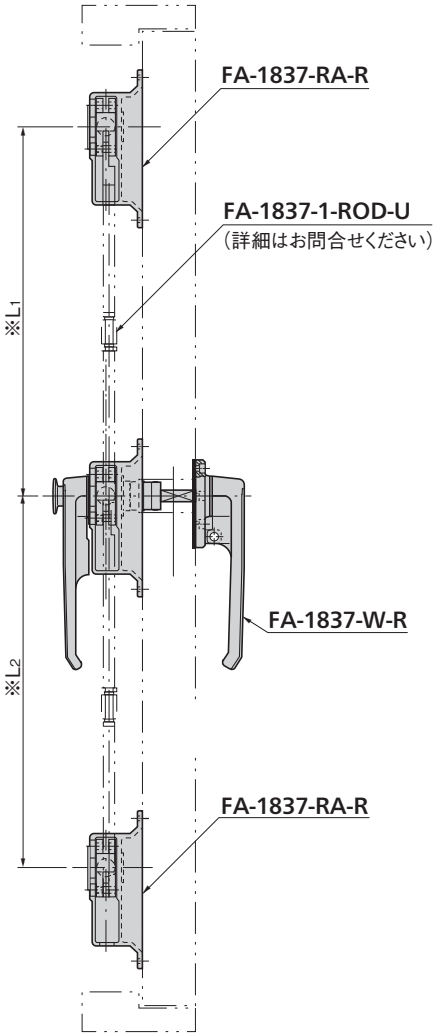


パネル穴明け寸法
Panel drilling dimensions

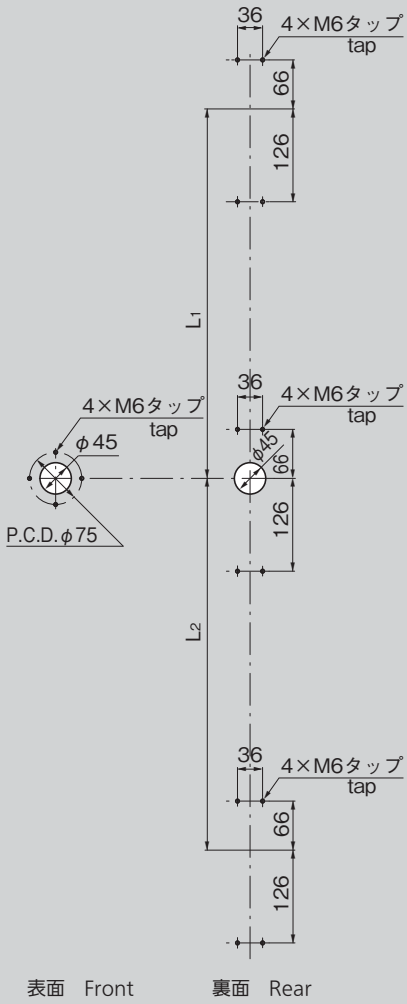


使用例
Example of application

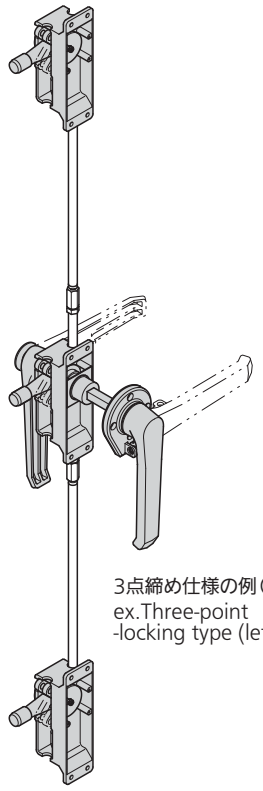

3点締め仕様の例（左用）
ex.Three-point
-locking type (left)

※L1 ＝上部ロッド棒＝センターハンドルの回転中心より上ローラー回転中心までの距離（2000mm 以下）
L2 ＝下部ロッド棒＝センターハンドルの回転中心より下ローラー回転中心までの距離（2000mm 以下）
※L1 dimension=distance between turning center of center handle and turning center of upper roller. (2000mm orless)
L2 dimension=distance between turning center of center handle and turning center of lower roller. (2000mm orless)

| 商品番号 Product No. | RoHS 10 | 備　考 Remarks | コード Code |
|---|---|---|---|
| FA-1837-W-L | | 1点締め・左開き用 One-point-locking/Left-hand use | 60667 |
| FA-1837-W-R | | 1点締め・右開き用 One-point-locking/Right-hand use | 60668 |
| FA-1837-1-ROD-U | | ローラー締りハンドル　ロッドユニット（ロッドユニットのみで、パイプは別売です。）Both-side handles・Rod units (Rod unit only; pipes are sold separately.) | 60923 |

●：RoHS10指令対応品　▲：RoHS10指令に対応可能です。

¥ 価格はタキゲンWebサイトよりご確認ください。www.takigen.co.jp