FA-611-R
亜鉛合金製

New RoHS10 締付け

密閉用コーナーハンドル
AIRTIGHT SEAL CORNER HANDLES

スペーサーいらずで取付けられます No spacer required

FA-611-R

特徴 Feature

- 側面付けタイプの密閉ハンドルです。
- 半月状の爪がローラー受座と噛合うことにより、扉を引寄せ密閉します。
- ローラー受座は基準位置から前後各2mm締込み調整が可能です。
- 右開き用

キーNo.0350
Key

- A side-attached airtight closure handle.
- The half-moon-shaped claw engages with the roller strike to close and seal the door.
- It is possible to adjust the roller strike 2mm backwards or forwards from its standard position to provide a tighter closure.
- Right-opening

仕様	● 材　質：本体／亜鉛合金(ZDC) カバー／ABS樹脂 ● 表面仕上：本体／クロムめっき(MZCr) ● 付 属 品：キー2本
用途	● 薬品用冷蔵保管庫、食品機械
納期	● 標準品・・・納期お問合せください
備考 ⚠	● カバー固定ねじは0.5N・mで締付けてください。

Specifications	● Material: Body: Zinc alloy (ZDC) Cover: ABS resin ● Finish: Body: Chrome plating (MZCr) ● Accessories: Two keys
Specific use	● Storage freezers for chemicals, food machinery
Remarks ⚠	● Be sure to tighten the screws for the cover to 0.5N・m

〔FA-611-R〕

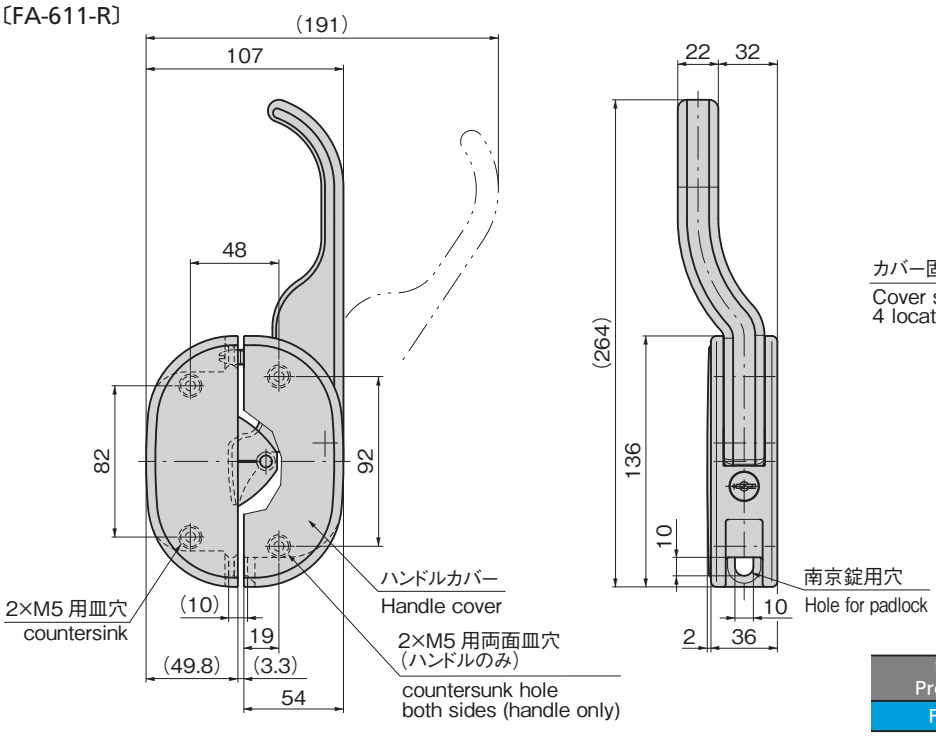

商品番号 Product No.	RoHS10	製品質量(g) Mass	コード Code
FA-611-R	●	1,915	60992

●：RoHS10指令対応品　▲：RoHS10指令に対応可能です。

付属キー以外に南京錠での施錠が可能です
(推奨南京錠C-551)
Other than the included keys, is also lockable with a padlock (recommended padlock C-551)

C-551-TAK80

鍵違い
Key difference

キーNo.0200
Key

商品番号 Product No.	RoHS10	コード Code
C-551-TAK80 鍵違い Key difference	●	23585
C-551-0200 同番 Keyed alike	●	23009

●：RoHS10指令対応品　▲：RoHS10指令に対応可能です。

従来品との比較
Comparison with previous model.

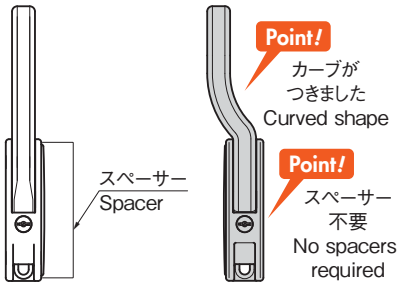

FA-611
(従来品)
(Previous model)

New FA-611-R

使用例
Example of application

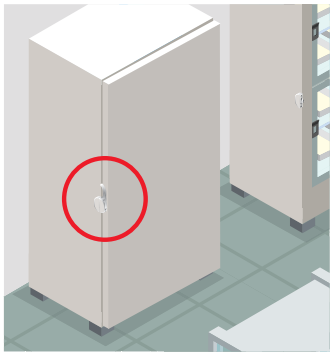

¥ 価格はタキゲンWebサイトよりご確認ください。www.takigen.co.jp