A-870
亜鉛合金製

押ボタン式シングルハンドル
PUSH-BUTTON TYPE SINGLE HANDLES

A-870-P

キーNo. T0230
Key

〔A-870-P
A-870-S〕

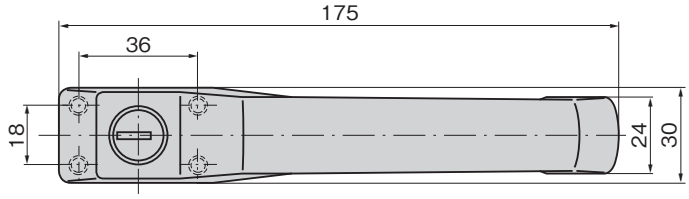

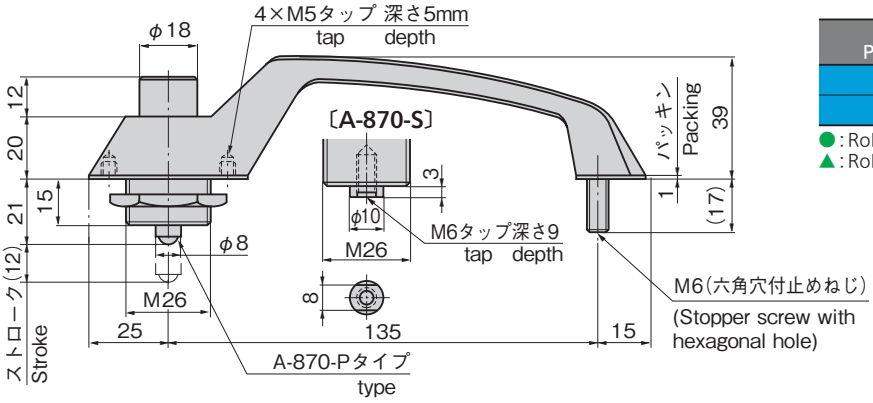

特徴 Feature

- 錠前は防塵シャッター付リバーシブルキーです。
- A-871(大型扉用)と合せてデザインの統一化が図れます。

- The lock device has a dust proof shutter and the key is reversible.
- The exterior matches A-871.

仕様	● 材　　質:亜鉛合金(ZDC) ● 表面仕上:クロムめっき(MZCr) ● 付 属 品:キー2本
用途	● 特装車・バス・振動機器・リフトドア
納期	● 標準在庫品
備考 ⚠	● 各種施錠装置と組合せてご使用ください。 ● S(先端ねじ穴)タイプとP(先端球形)タイプがあります。 ● 永くご使用いただくために定期的に摺動部に高性能潤滑剤C-985(1438ページ)を塗布してください。

Specifications	● Material: Zinc alloy (ZDC) ● Finish: Chrome plating (MZCr) ● Accessories: Two keys
Specific-use	● Specially equipped vehicles, buses, oscillation devices, lift doors
Remarks ⚠	● Use is allowed in combination with various lock devices. ● Two types, S (includes a screw hole at the end) and P (the end is spherical) are available. ● To prolong the life of the product, apply a regular coating of high-performance lubricant C-985 (P.1438) to the sliding parts.

商品番号 Product No.	RoHS 10	製品質量(g) Mass	コード Code
A-870-P		400	01170
A-870-S		400	01326

●:RoHS10指令対応品
▲:RoHS10指令に対応可能です。

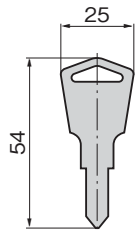

パネル穴明け寸法
Panel drilling dimensions

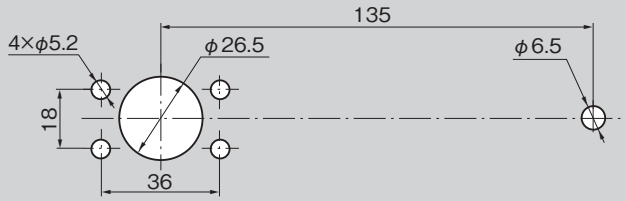

取付け方法
Installation method

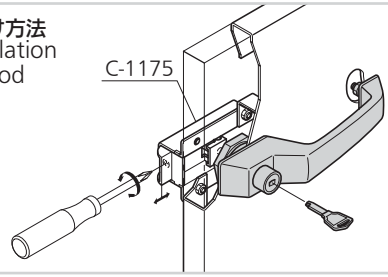

AC-1025-PR

押ボタン操作を軽くするプッシュローラーもあります。
The push roller which reduces the push button operating burden is also available.
A-870-S, A-871-Sと合せてご使用ください。
Recommend to use A-870-S or A-871-S together.

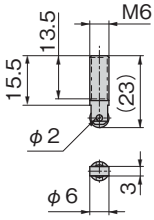

M6ナットで固定してください。
(別売)
Fasten using an M6 nut.
(Optional)

商品番号 Product No.	RoHS 10	製品質量(g) Mass	コード Code
AC-1025-PR	●	3.8	02082

●:RoHS10指令対応品
▲:RoHS10指令に対応可能です。

¥ 価格はタキゲンWebサイトよりご確認ください。www.takigen.co.jp