AP-287
プラスチック製

ソフトタッチ　耐振動型

AP-287

内部からも解錠できます。
Can be unlocked from inside.

特徴　Feature

- ビビリ音防止機構付
- アクリル・ガラスなどの筐体に最適
- ソフトタッチで開閉
- 内部部品はステンレス製で耐食性に優れています。
- 非常用安全機構付で内部からも解錠できます。

- Noise-preventive mechanism is incorporated.
- Suitable for acrylic resin or glass cases.
- Soft-touch operation locking/unlocking.
- Interior parts are made of corrosion-resistant stainless steel.
- Can be unlocked from inside thanks to emergency safety mechanism.

仕様	● 材　　質：AAS樹脂 ● 標 準 色：ダークグレー ● 付 属 品：受座・化粧パネル
用途	● 船舶・航空機・車両・通信機器・測定機器
納期	● 標準在庫品
備考	● 緩み防止剤など、溶剤を使用する際は十分に検証を行ってください。

Specifications	● Material: AAS resin ● Standard color: Dark gray ● Accessories: Catch and dressing panel
Specific-use	● Ships, aircraft, vehicles, communication equipment and measuring equipment
Remarks	● Be sure to test adequately when using a solvent such as thread-locking fluid.

〔本体〕
Main body

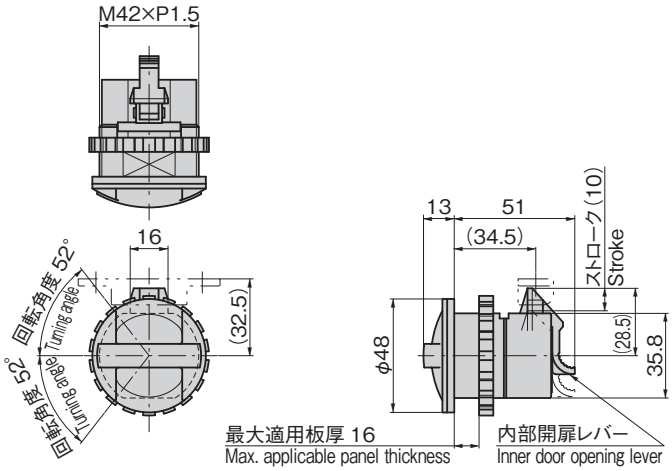

パネル穴明け寸法
（化粧パネルなし）
Panel drilling dimensions
(Without dressing panel)

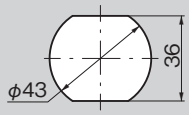

〔化粧パネル〕
Dressing panel

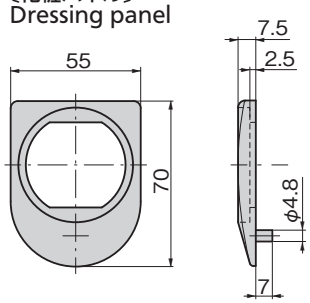

パネル穴明け寸法
（化粧パネル付）
Panel drilling dimensions
(With dressing panel)

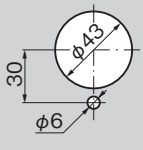

〔受座〕
Catch

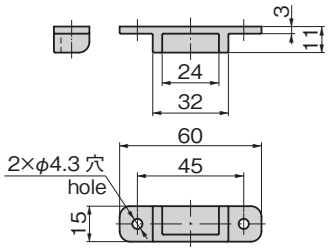

商品番号 Product No.	RoHS 10	製品質量(g) Mass	コード Code
AP-287	●	67	01456

●：RoHS10指令対応品
▲：RoHS10指令に対応可能です。

¥ 価格はタキゲンWebサイトよりご確認ください。www.takigen.co.jp