A-388N
亜鉛合金製

TAK60 キーチェンジ

大型面付ロックハンドル
LARGE LOCK HANDLES

A-388N

キーNo.TAK60
Key

使用例
Example of application

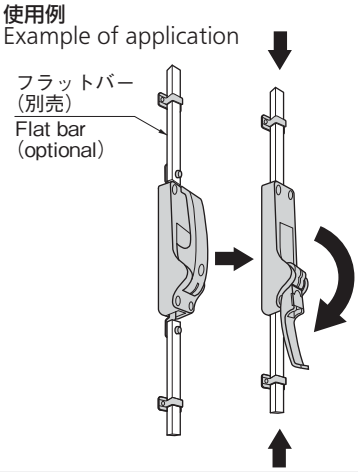

閉扉操作時
When close door is operated

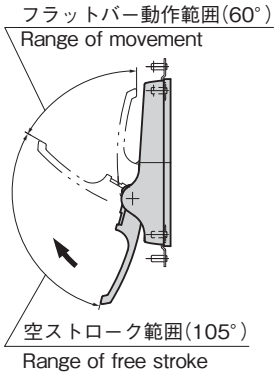

特徴　Feature

- 面付けタイプで簡単に取付けできます。
- 上下のフラットバー(別売)で強力に密閉します。
- フラットバーガイド(A-388N-G)は、樹脂が組込んであり作動がスムーズです。
- インナーハンドル(A-100-3/4、A-394-3Hなどをお選びください。)を取付け120°回転すると、非常脱出が可能です(施錠時不可)。
- 錠前は操作性に優れた防塵シャッター付新型リバーシブルキーTAK60を標準装備
- 左右兼用型。

- Surface attachment type. Easy to install.
- Reliable airtightness is ensured by upper and lower flat bar (optional).
- Resin is incorporated in flat bar guides (A-388N-G) for smooth operation.
- Can be used for emergency escape by fitting inner handle (select from A-100-3/4, A-394-3H, etc.) to be turned 120°. (Only when not locked)
- Standard equipment includes easy-to-operate TAK60 reversible key and dustproof shutter.
- For both left-hand and right-hand use.

仕様	●材　　質:亜鉛合金(ZDC) ●表面仕上:焼付塗装 ●フラットバーストローク:30mm(ハンドルをリフト) ●付属品:キー2本・フラットバーガイド(A-388N-G)2個・ねじ穴用化粧蓋4個・割ピン2本・平座金2個
用途	●密閉扉・シェルター・大型キャビネット・電磁波防護扉・防音扉の子扉
納期	●標準品・・・納期お問合せください
備考	●非常脱出用の□8軸の長さは、扉取付け面より30mmとなるように設定してください。 ●フラットバーは別売です。 ●鍵違い・キーNo.0200も製作します。 ●ロッドガイド(A-388N-G)は追加でご注文いただけます。

Specifications	●Material: Zinc alloy (ZDC) ●Finish: Baked ●Flat bar stroke: 30mm ●Accessories: Two keys, two flat bar guides (A-388N-G), four decorative covers for screw holes, two cotter pins, two washers
Specific-use	●Sealed doors, shelters, large cabinets, electromagnetic protective doors, subdoors of soundproof doors
Remarks	●Set the length of the □8 emergency escape rod to be 30mm from the installation surface of the door. ●Flat bar are optional. ●You can also place an order to have a rod guide (A-388N-G) added.

〔A-388N〕

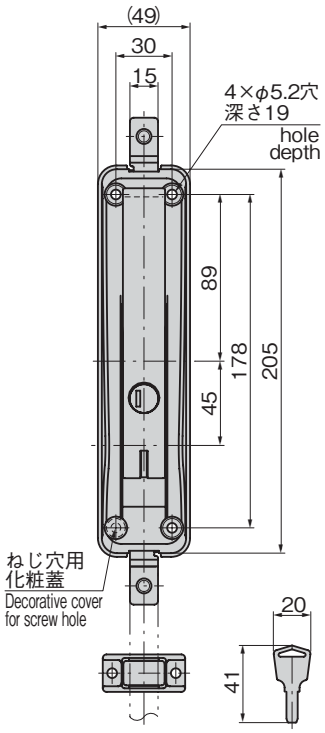

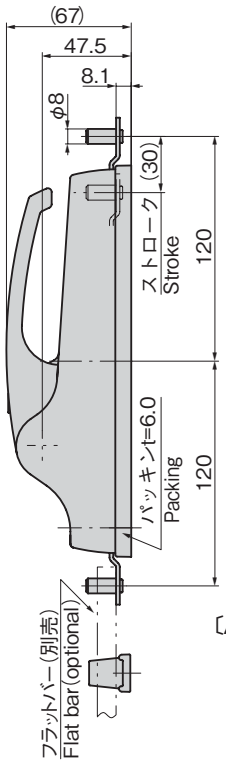

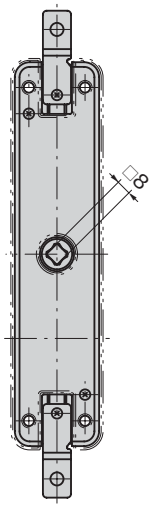

〔A-388N-G〕

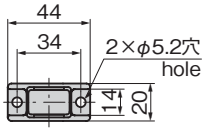

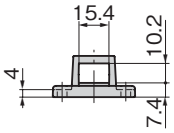

推奨フラットバー加工寸法
Recommended flat bar form

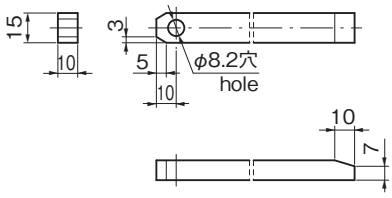

商品番号 Product No.	RoHS 10	製品質量(g) Mass	コード Code
A-388N		1,434	04212

●:RoHS10指令対応品
▲:RoHS10指令に対応可能です。

¥ 価格はタキゲンWebサイトよりご確認ください。www.takigen.co.jp