A-1075 ステンレス製 / A-1075-TMP ステンレス製

RoHS 10 SUS ステンレス

丸棒取手 ROUND BAR PULLS

A-1075-3-TMP

A-1075-4

特徴 Feature

- 取手部に傾斜をつけ、握りやすくしました。
- 半光沢で高級感のある外観と、滑らかな手触りです。(A-1075-TMP)

- Pull is curved so easy-to-grip.
- Semi-gloss, high-grade exterior and smooth feel. (A-1075-TMP)

〔A-1075〕

仕様	● 材　　質：ステンレス鋼棒(SUS304相当) ● 表面仕上：鏡面バフ研磨

〔A-1075-TMP〕

仕様	● 材　　質：ステンレス鋼棒(SUS304相当) ● 表面仕上：電解研磨(TMP)
用途	● 計測機器・通信機器
納期	● 標準在庫品

〔A-1075〕

Specifi-cations	● Material: Stainless steel bar (SUS304 equivalent) ● Finish: Mirror surface buffing

〔A-1075-TMP〕

Specifi-cations	● Material: Stainless steel bar (SUS304 equivalent) ● Finish: Electrolytic polishing (TMP)
Specific use	● Measuring or communication equipment

〔A-1075-3〕

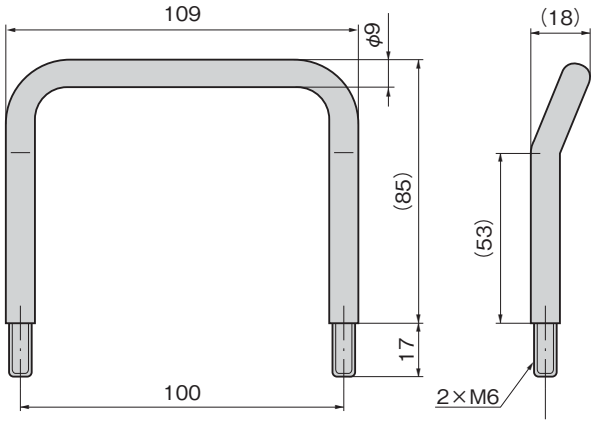

〔A-1075-4～7〕

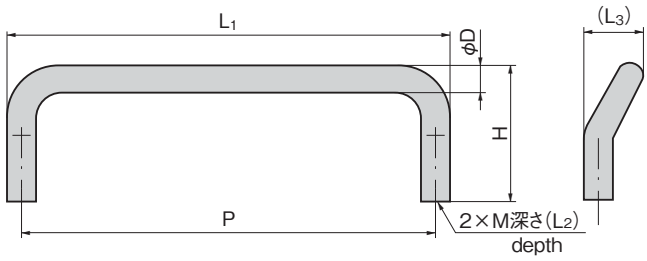

商品番号 Product No.	RoHS 10	L1	(L2)	(L3)	H	P	φD	M	使用荷重 N Working load	製品質量(g) Mass	コード Code
A-1075-3	●	図面参照 See the drawing								130	01141
A-1075-4	●	128	10	18	40	120	8	M5	490	70	01106
A-1075-5	●	108			32	100				54	01107
A-1075-6	●	86	7	16	31.5	80	6	M4	392	28	01108
A-1075-7	●	66			30	60				23	01109
A-1075-3-TMP	●	図面参照 See the drawing								130	04623
A-1075-4-TMP	●	128	10	18	40	120	8	M5	490	70	04624
A-1075-5-TMP	●	108			32	100				54	04625

●：RoHS10指令対応品　▲：RoHS10指令に対応可能です。

¥ 価格はタキゲンWebサイトよりご確認ください。www.takigen.co.jp