A-387N
鉄製

輸入品
面付ロックハンドル
LOCK HANDLES

強力締付けで固定扉もガッチリ密閉

A-387N-2

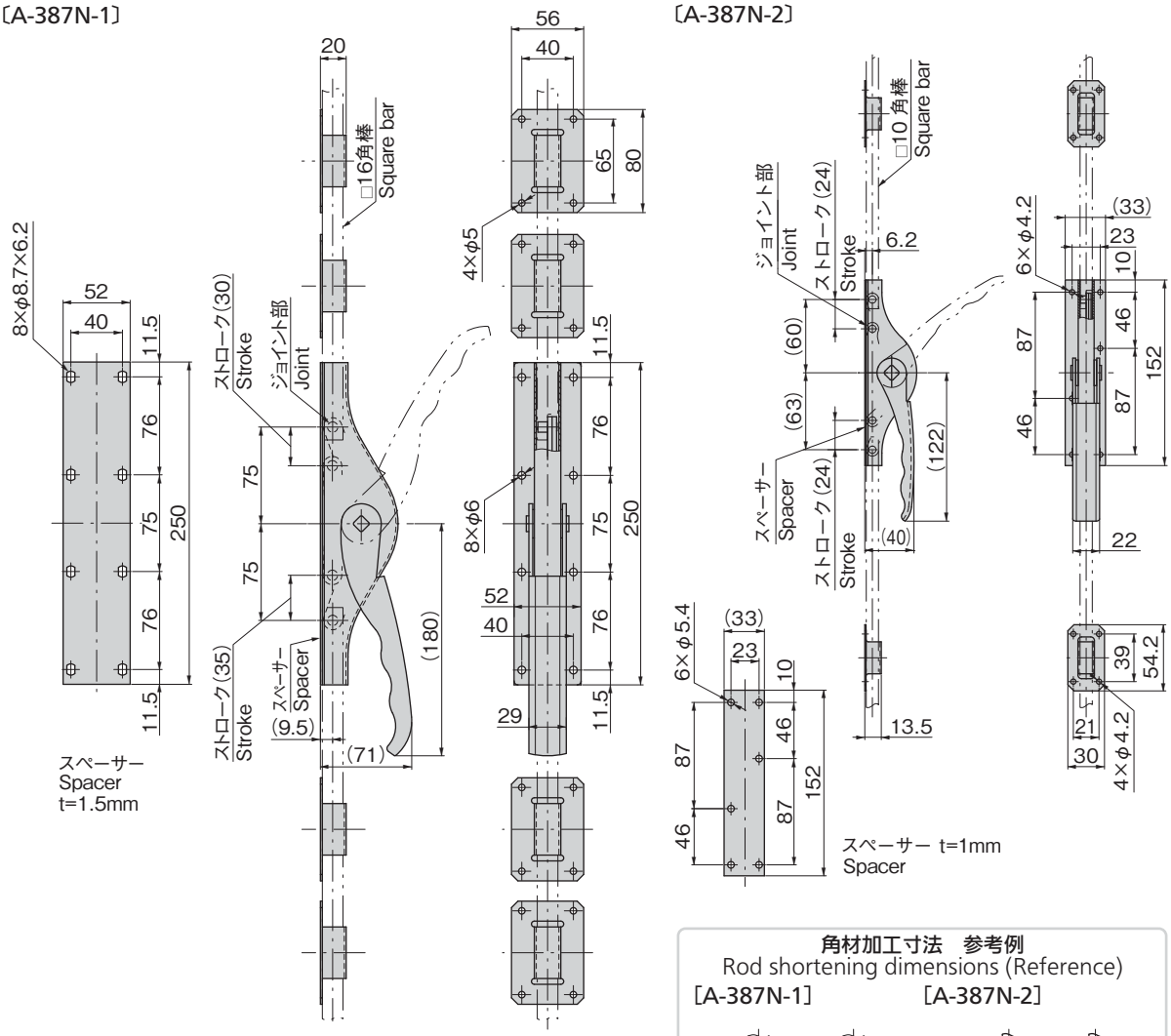

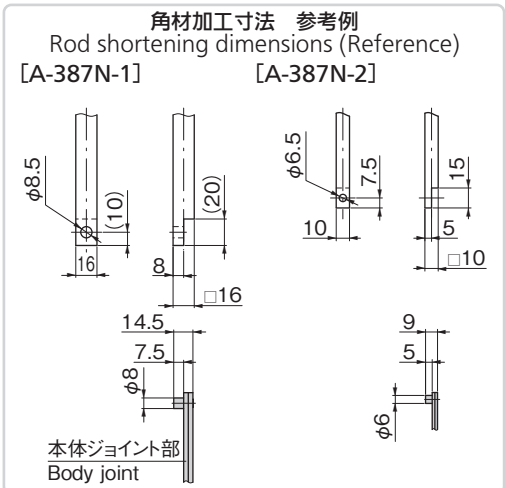

商品番号 Product No.	RoHS 10	製品質量(g) Mass	コード Code
A-387N-1		1,160	04681
A-387N-2		358	04713

●：RoHS10指令対応品
▲：RoHS10指令に対応可能です。

特徴　Feature

- 面付けタイプで取付けやメンテナンスが非常に簡単です。
- 上下のロッドで強力に密閉します。

- Surface attachment type: installation and maintenance are very simple.
- Powerful airtightness is obtained with the upper and lower rods.

仕様	●材　　質：本体・ハンドル／冷間圧延鋼板(SPCC) ●表面仕上：亜鉛めっきクロメート処理(MFZn-C) ●付 属 品：ロッドガイド・スペーサー
用途	●密閉扉・シェルター・大型キャビネット・電磁波防護扉観音扉の子扉
納期	●輸入品・・・納期お問合せください
備考	●ロッドは別売です。

Specifications	●Material: Main body/Handle: Cold rolled steel plate (SPCC) ●Finish: Zinc plating chromate treatment (MFZn-C) ●Accessories: Rod guides and Spacer
Specific-use	●Airtight doors, shelters, large cabinets, electromagnetic-waveproof doors and double-leafed hinged doors (small doors)
Remarks	●Rod is optional.

使用例
Example of application

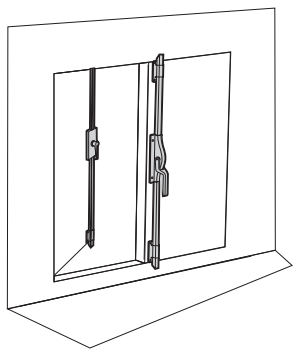

¥ 価格はタキゲンWebサイトよりご確認ください。www.takigen.co.jp