裏蝶番

B-1063 ステンレス製 / B-63 鉄製

RoHS 10 ステンレス

重量用裏蝶番
CONCEALED HINGES FOR HEAVY-DUTY USE

B-1063-1

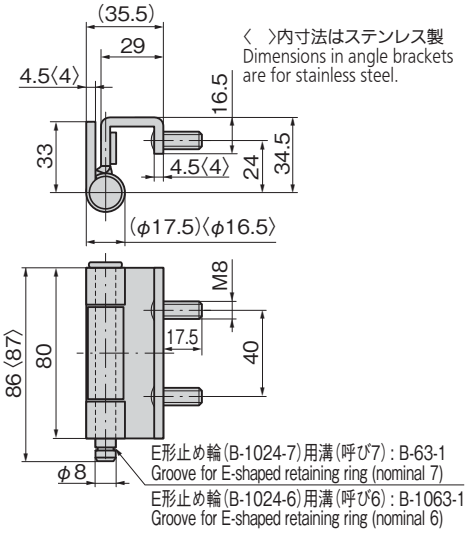

〈 〉内寸法はステンレス製
Dimensions in angle brackets are for stainless steel.

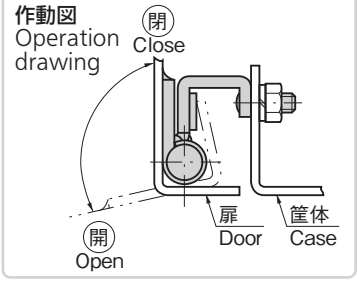

商品番号 Product No.	RoHS 10	製品質量(g) Mass	コード Code	単価	量販価格 数量	量販価格 単価
B-1063-1	●	375	10662			
B-63-1	●		10159			

●:RoHS10指令対応品 ▲:RoHS10指令に対応可能です。 ※大量のご注文は更にお安くなります。

特徴 Feature

- 筐体側のヒンジにクッションが付いています。
- Hinge on the case side has cushion.

仕様	●材　質:B-1063-1/ステンレス鋼板(SUS304) B-63-1/熱間圧延鋼板(SPHC) ●表面仕上:B-1063-1/生地 B-63-1/亜鉛めっきクロメート処理(MFZn-C) ●縦2ヶ使用時参考扉質量:50kg
用途	●大型配電盤・キュービクル・制御盤
納期	●標準在庫品
備考	●E形止め輪は付属されておりません。B-1024(756ページ)をご参照ください。 ●取付け参考例はP.697をご参照ください。

Specifications	●Material: B-1063-1: Stainless steel plate (SUS304) B-63-1: Hot rolled steel plate (SPHC) ●Finish: B-1063-1: Plain. B-63-1: Zinc plating chromate treatment (MFZn-C) ●Door mass when using two pcs vertically (reference): 50kg
Specific use	●Large distribution boards, cubicles and control boards
Remarks	●E-shaped retaining ring is not included. See B-1024 on page 756. ●See page 697 for an example of installation.

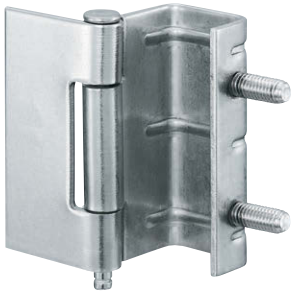

B-1063-2

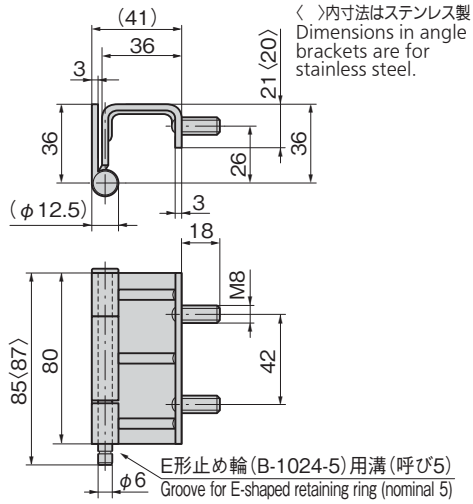

〈 〉内寸法はステンレス製
Dimensions in angle brackets are for stainless steel.

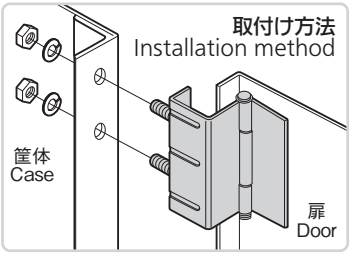

商品番号 Product No.	RoHS 10	製品質量(g) Mass	コード Code	単価	量販価格 数量	量販価格 単価
B-1063-2	●	275	10663			
B-63-2	●		10160			

●:RoHS10指令対応品 ▲:RoHS10指令に対応可能です。 ※大量のご注文は更にお安くなります。

特徴 Feature

- 筐体側のヒンジにスタッドが立っており取付けが簡単です。
- Hinge on the case side has studs so it's easy to install.

仕様	●材　質:B-1063-2/ステンレス鋼板(SUS304) B-63-2/熱間圧延鋼板(SPHC) ●表面仕上:B-1063-2/生地 B-63-2/亜鉛めっきクロメート処理(MFZn-C) ●縦2ヶ使用時参考扉質量:35kg
用途	●配電盤・キュービクル・制御盤
納期	●標準在庫品
備考	●E形止め輪は付属されておりません。B-1024(756ページ)をご参照ください。 ●取付け参考例はP.697をご参照ください。

Specifications	●Material: B-1063-2: Stainless steel plate (SUS304) B-63-2: Hot rolled steel plate (SPHC) ●Finish: B-1063-2: Plain. B-63-2: Zinc plating chromate treatment (MFZn-C) ●Door mass when using two pcs vertically (reference): 35kg
Specific use	●Distribution boards, cubicles and control boards
Remarks	●E-shaped retaining ring is not included. See B-1024 on page 756. ●See page 697 for an example of installation.

B-1063-3

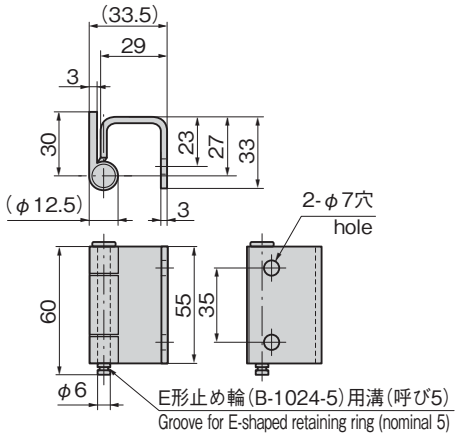

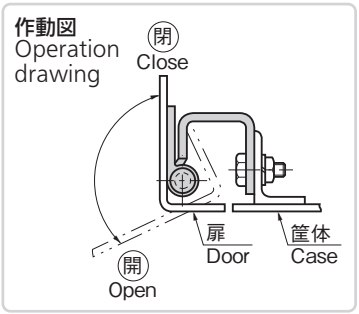

商品番号 Product No.	RoHS 10	製品質量(g) Mass	コード Code	単価	量販価格 数量	量販価格 単価
B-1063-3	●	170	10664			
B-63-3	●		10161			

●:RoHS10指令対応品 ▲:RoHS10指令に対応可能です。 ※大量のご注文は更にお安くなります。

特徴 Feature

- 軸が抜差し可能で取付けが簡単です。
- It's slip-joint type so installation is simple.

仕様	●材　質:B-1063-3/ステンレス鋼板(SUS304) B-63-3/熱間圧延鋼板(SPHC) ●表面仕上:B-1063-3/生地 B-63-3/亜鉛めっきクロメート処理(MFZn-C) ●縦2ヶ使用時参考扉質量:25kg
用途	●配電盤・キュービクル・制御盤
納期	●標準在庫品
備考	●E形止め輪は付属されておりません。B-1024(756ページ)をご参照ください。 ●取付け参考例はP.697をご参照ください。

Specifications	●Material: B-1063-3: Stainless steel plate (SUS304) B-63-3: Hot rolled steel plate (SPHC) ●Finish: B-1063-3: Plain. B-63-3: Zinc plating chromate treatment (MFZn-C) ●Door mass when using two pcs vertically (reference): 25kg
Specific use	●Distribution boards, cubicles and control boards
Remarks	●E-shaped retaining ring is not included. See B-1024 on page 756. ●See page 697 for an example of installation.