コーナーヒンジ

FB-1744 ステンレス製 / FB-744 アルミニウム製

NEW SIAA for KOHKIN ステンレス

コーナーリフトヒンジ
CORNER LIFT HINGES

SIAA for KOHKIN FB-744-1

NEW FB-1744-1

Ⓢ=抗菌加工部位
Parts with antibacterial treatment

SIAA for KOHKIN FB-744-0-NLH

PAT.

NEW FB-1744-1-NLH

特徴 Feature

- コーナーヒンジFB-611・FB-655と取付けに互換性があります。(FB-1744-1・FB-744-1)
- せり上がりタイプは開扉120°以内で自動的に扉が閉まります。180°以上開くと開いた状態を保持します。
- ステンレス製で耐食性に優れています。(FB-1744-1)
- 衛生面を重視し、清掃のしやすさを追求しました。
- SIAA登録品。細菌類・カビ類などの繁殖および悪臭を防ぎます(FB-744)
- 左右兼用型(固定カムの向きを入替えるだけで簡単に組替えられます)

- Interchangeable with Corner Lift Hinge FB-611 / FB-655. (FB-1744-1, FB-744-1)
- For rising type, door will close if opened to within 120°. Will remain open if opened to more than 180°.
- Stainless, corrosion-resistant. (FB-1744-1)
- Emphasized hygienity with easy-to-clean design
- Registered SIAA item. Prevents spread of germs and mold as well as odors (FB-744).
- For both left-hand and right-hand use (can be rearranged easily by reversing the fixed cam)

仕様

〔FB-1744〕	●材　質:本体／ステンレス鋼鋳物(SUS304) 化粧カバー／ステンレス鋼板(SUS304) ●表面仕上:本体／電解研磨 化粧カバー／ヘアライン仕上
〔FB-744〕	●材　質:本体／アルミニウム合金(ADC) 化粧カバー／抗菌剤練込みABS樹脂 ●表面仕上:本体／抗菌焼付塗装
用途	●プレハブ冷凍冷蔵庫・乾燥庫
納期	●標準品・・・納期お問合せください
備考	●FB-744-1はFB-1744-1と取付けに互換性があります。

Specifications

〔FB-1744〕	●Material:Main body: Cast stainless steel (SUS304) Decorative cover: Stainless steel sheet (SUS304) ●Finish:Main body: Electrolytic polishing Decorative cover: Hairline finish
〔FB-744〕	●Material: Body: Aluminium alloy (ADC) Decorative cover: ABS resin with antibacterial agent ●Finish: Body: Antibacterial baked coating
Specific use	●Prefab cold storage box, dry-type warehouse
Remarks	●FB-744-1 is interchangeable with FB-1744-1

使用例
Example of application

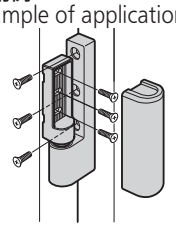

図はFB-744です。
Shows FB-744.

〔FB-1744-1〕

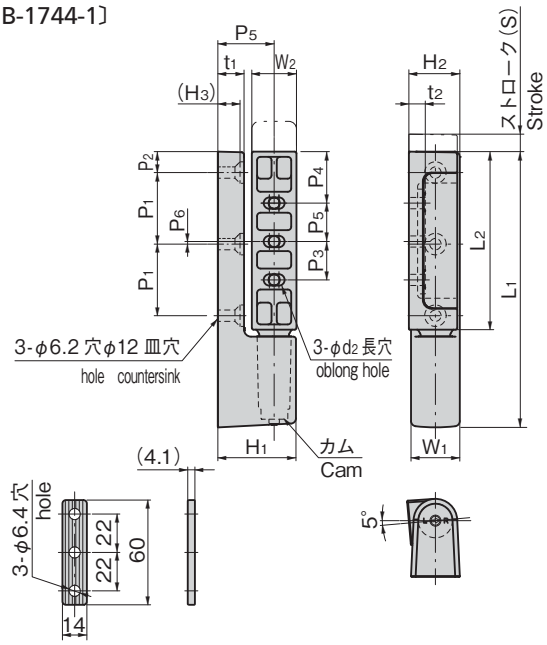

〔調整板(添付品)〕
〔Adjustment plate (attachment)〕

〔FB-744-0・FB-744-1〕

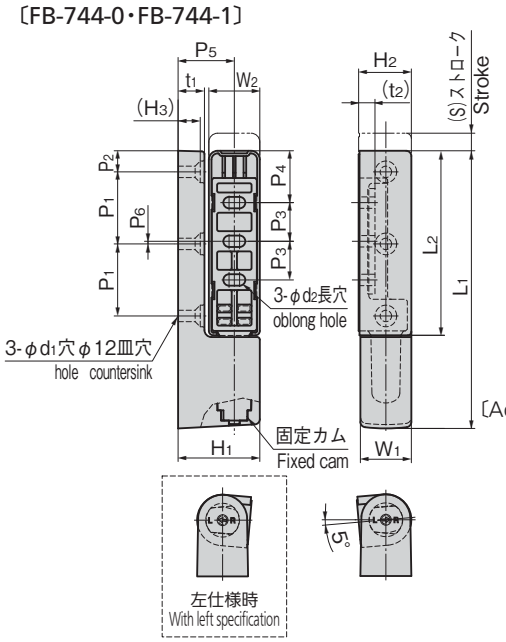

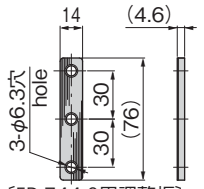

〔FB-744-0用調整板〕
〔Adjustment plate for FB-744-0〕

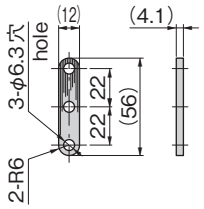

〔FB-744-1用調整板〕
〔Adjustment plate for FB-744-1〕

商品番号 Product No.	RoHS 10	備考 Remarks	L1	L2	H1	H2	(H3)	W1	W2	t1	t2	P1	P2	P3	P4	P5	P6	(S)	φd1	φd2	製品質量(g) Mass	コード Code	単価	量販価格 数量	量販価格 単価
SIAA FB-744-0	●	せり上がり Lifting type	184	122	51	44	14.5	34	33	16	12	48	14	30	30	35	2	9	6.5	6.5×14.5	400	61529			
SIAA FB-744-0-NLH	▲	せり上がり無し Non lifting type																			395	61541			
SIAA FB-744-1	●	せり上がり Lifting type	158	105	44.5	30	13	28	29	15	9	41	12	22	29.5	32	1.5	10	6.2	6.5×12	265	61519			
SIAA FB-744-1-NLH	●	せり上がり無し Non lifting type																			260	61525			
NEW FB-1744-1	●	せり上がり Lifting type	158	102	44.8	29.2	12.7	28	25.6	15	9	41	12	22	29.5	32	1.5	10	6.2	6.5×12	578	61556			
NEW FB-1744-1-NLH	●	せり上がり無し Non lifting type																			568	61557			

●:RoHS10指令対応品　▲:RoHS10指令に対応可能です。

※大量のご注文は更にお安くなります。