ステー

B-1451
ステンレス製

RoHS 10 ステンレス

重量扉用ステー
STAYS FOR HEAVY DOORS

B-1451-1

B-1451-2

特徴 Feature

- 強力コイルばねによるストップ機構を採用
- 左右兼用型(本図・写真共右用にセットされています。左用は取付け金具を逆にセットしてご使用ください。)

- Powerful coil spring stopper mechanism is incorporated.
- For both left type and right type (drawings and photo show the right type setting. For the left type, set the installing fittings reverse.)

仕様	●材　　質:ステンレス鋼板(SUS304) ●表面仕上:ヘアライン仕上 ●扉用
用途	●工作機械・計測機器・通信機・キュービクル建築・船舶
納期	●標準在庫品
備考 ⚠	●参考作動例はB-1450(864・865ページ)をご覧ください。(各サイズ取付け同様) ●天蓋用には適していません。 ●摺動部には潤滑剤をご使用ください。

Specifications	●Material: Stainless steel plate (SUS304) ●Finish: Hairline finish ●Used for doors
Specific-use	●Machine tools, measuring and communication equipment, cubicles, structures and ships
Remarks ⚠	●Please see B-1450 (on page 864・865) for reference operation (fixing of each size shall be the same.) ●Not suitable for canopies. ●Use lubricant for sliding parts.

商品番号 Product No.	RoHS 10	L_1	L_2	(L_3)	(T_1)	(T_2)	許容荷重 kN Allowable load	製品質量(g) Mass	コード Code	単価	量販価格 数量	量販価格 単価
B-1451-0	●	200	200	395	7	50	1.47	600	10796			
B-1451-1	●	200	145	343	60	38		540	10797			
B-1451-2	●	161	120	280	45	33	0.98	300	10798			
B-1451-3	●	121	80	200	45	33		240	10799			

●:RoHS10指令対応品　▲:RoHS10指令に対応可能です。　※大量のご注文は更にお安くなります。

[B-1451-0 / B-1451-1]

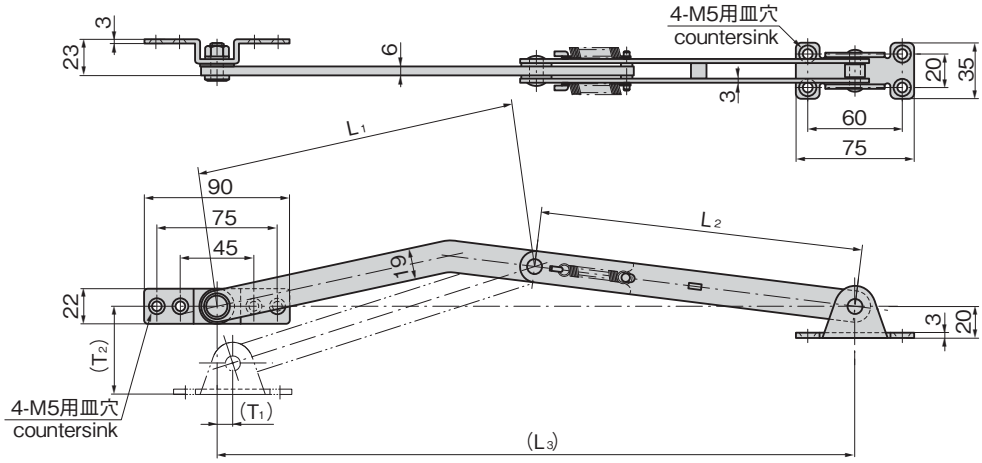
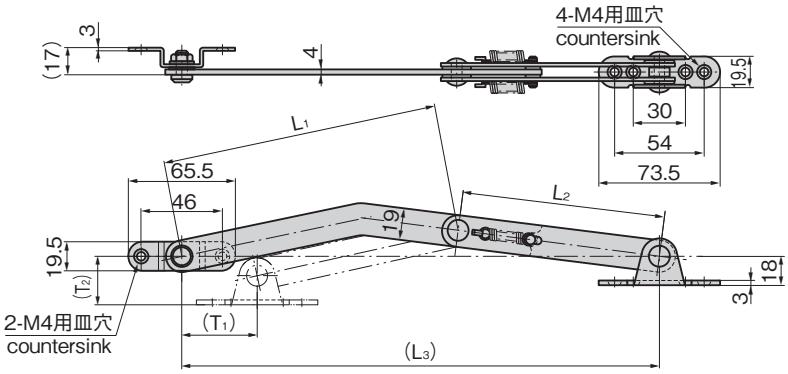
[B-1451-2 / B-1451-3]