B-1454
ステンレス製

RoHS 10 ステンレス

軽量扉用ステー
STAYS FOR LIGHTWEIGHT DOORS

B-1454-1

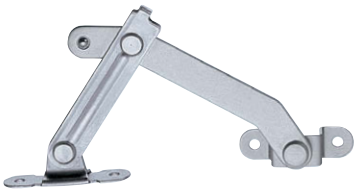

B-1454-3

特徴　Feature

- ステンレス製で耐食性に優れています。
- 左右兼用型（本図は左用です。右用は取付け金具を逆にセットしてご使用ください。）

- Corrosion-resistant stainless steel is used.
- For both left type and right type. (drawings show the left type use. For the right type, set the installing fittings reverse)

仕様	● 材　　質：ステンレス鋼板（SUS304） ● 表面仕上：ビーズショット処理 ● 扉用
用途	● 配分電盤・計測機器・通信機・船舶
納期	● 標準在庫品
備考 ⚠	● 摺動部には潤滑剤をご使用ください。 ● 天蓋用には適していません。 ● 割りピンは組替えを考慮した状態で、飛び出している場合があります。怪我の無いよう十分にご注意ください。 ● 標準品はB-1454-1は右、B-1454-2/3は左でセットされています。

Specifications	● Material: Stainless steel plate (SUS304) ● Finish: Beading process ● Used for doors
Specific-use	● Power/distribution boards, measuring and communication equipment and ships
Remarks ⚠	● Use lubricant for sliding parts. ● Not suitable for canopies. ● Cotter pin is designed for easy recombination, and may protrude. Be careful to avoid injury. ● As standard products, B-1454-1 is set to right type and B-1454-2/3 to left type.

〔B-1454-1〕

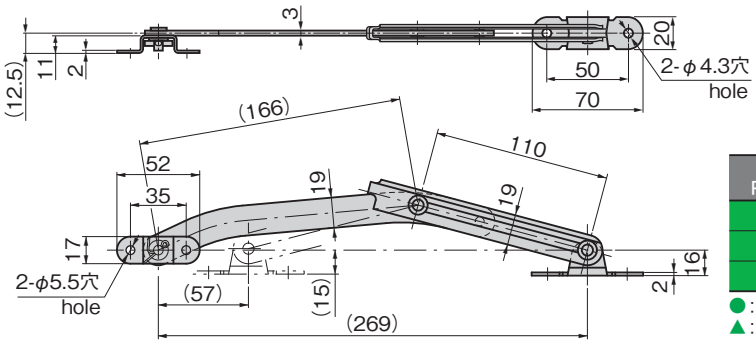

商品番号 Product No.	RoHS 10	許容荷重N Allowable load	製品質量(g) Mass	コード Code	単価	量販価格 数量	量販価格 単価
B-1454-1	●	294	220	10810			
B-1454-2	●	196	100	10811			
B-1454-3	●		80	10812			

●：RoHS10指令対応品
▲：RoHS10指令に対応可能です。
※大量のご注文は更にお安くなります。

〔B-1454-2〕

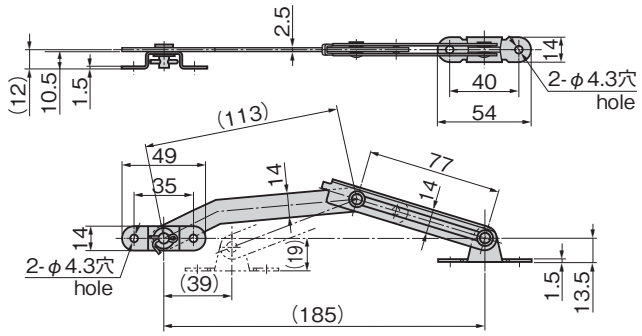

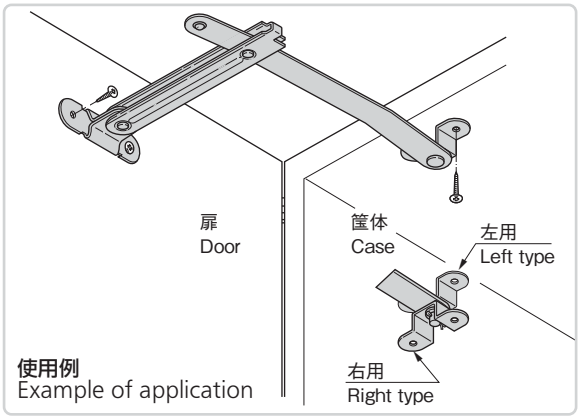

使用例
Example of application

〔B-1454-3〕

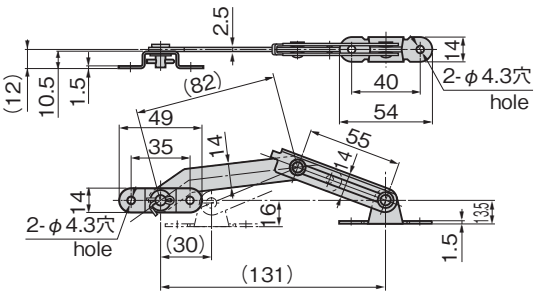

参考作動例
Example of operation
〔B-1454-2〕

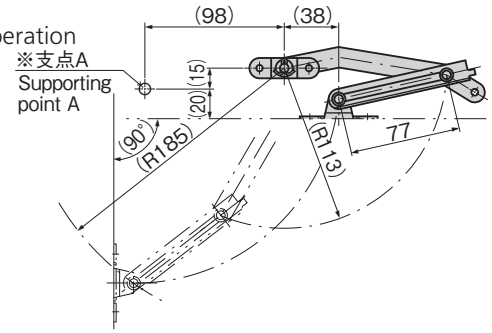

※支点A　閉開支点、この支点位置により開角度が変ります。
※Supporting point A: Opening/closing point. With this position opening angle changes.