ステー

B-1483-W

ステンレス製

RoHS 10 ステンレス

二段階式ストッパーステー
2-STAGE STOPPER STAY

B-1483-W

特徴 Feature

- 扉を開くとストッパーがロックし、扉を固定します。
- ロック解除はボタンを押して扉を閉めます。
- 左右兼用型。
- 二段階でロックできる仕様です。
- 二段階目のロック状態から扉を閉めても、一段階目のロックにかかりません。(ツーストップワンリターン)

- The stopper locks when the door is opened, holding the door in place.
- Pressing the button releases the lock and closes the door.
- For both left-hand and right-hand use.
- Designed to lock in 2 stages.
- When a door locked at the second stage is closed, it does not lock at the first stage (2-stop, 1-return).

仕様	●材　質:ステンレス鋼板(SUS304) ●表面仕上:バレル研磨
用途	●シェルター・キュービクル・キャビネット・配電盤
納期	●標準在庫品

Specifications	●Material: Stainless steel plate (SUS304) ●Finish: Barrel polishing
Specific use	●Shelters, cubicles, cabinets, distribution panels

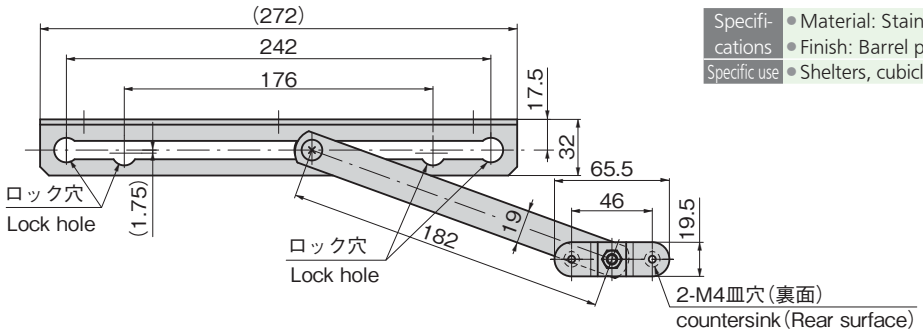

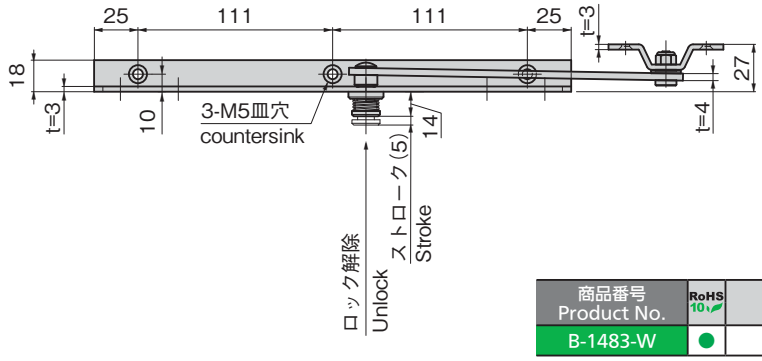

商品番号 Product No.	RoHS 10	コード Code	単価	量販価格 数量	量販価格 単価
B-1483-W	●	13308			

●:RoHS10指令対応品
▲:RoHS10指令に対応可能です。

※大量のご注文は更にお安くなります。
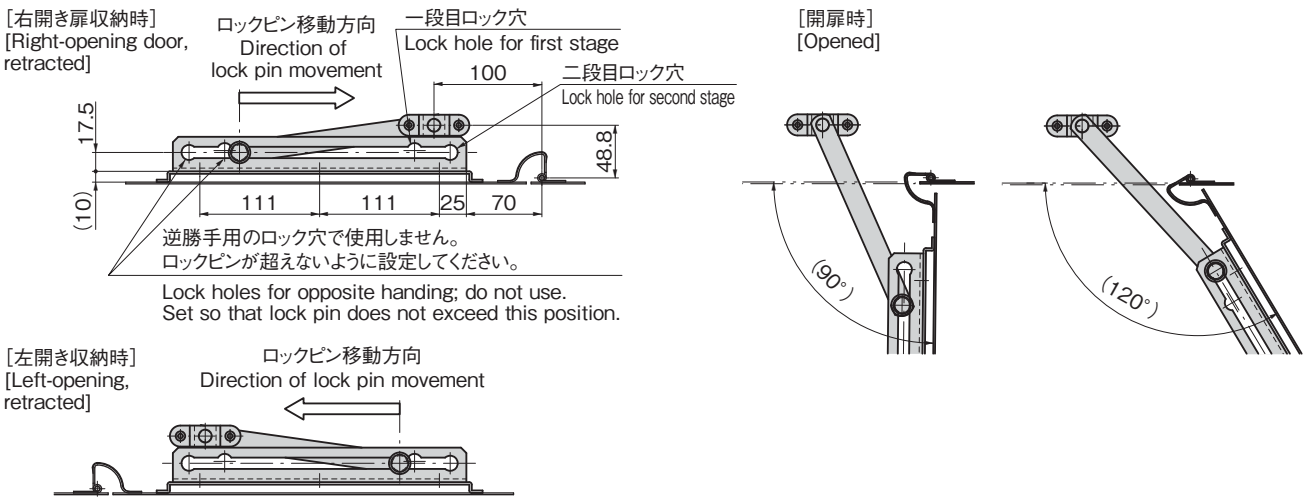
参考動作例
Example of operation (Reference)