裏蝶番

B-1528-B
ステンレス製

B-528-B
鉄製(旧品番BA-58-1・BA-58-4・BA-61-2)

RoHS 10 SUS ステンレス

3管型加工蝶番
FLAG HINGES

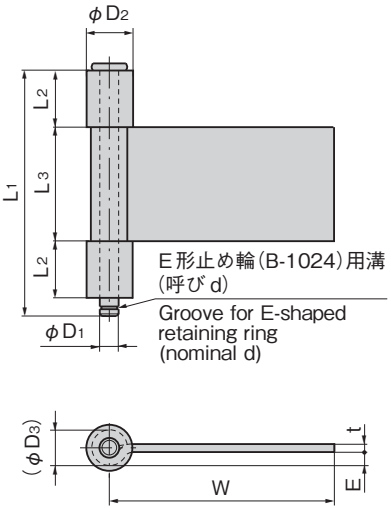

※本図はB-528-B-2を示す。
※Shows B-528-B-2.

特注品のご案内
丸カラーを角カラー(B-1990)へ変更できます。

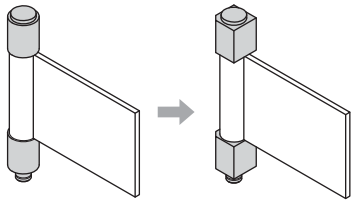

B-1528-B-3
標準品

B-1528-B-3
角カラー仕様

特徴 Feature
- 盤の構造・用途に応じて折曲げて使用できます。
- Can be bent and used according to the board structure and application.

仕様

〔B-1528-B〕	● 材　　質:ステンレス鋼板(SUS304) ● 表面仕上:生地
〔B-528-B〕	● 材　　質:熱間圧延鋼板(SPHC) ● 表面仕上:生地
納期	● 標準在庫品
備考	● E形止め輪は付属されておりません。B-1024(750ページ)をご参照ください。 ● 加工も承ります。

Specifications

〔B-1528-B〕	● Material: Stainless steel plate (SUS304) ● Finish: Plain
〔B-528-B〕	● Material: Hot rolled steel plate (SPHC) ● Finish: Plain
Remarks	● E-shaped retaining ring is not included. See B-1024 on page 750. ● Can also be reworked upon request.

商品番号 Product No.	RoHS 10	備考 Remarks	L_1	L_2	L_3	W	t	ϕD_1	ϕD_2	(ϕD_3)	E	d(商品番号) Product No.	参考値 Reference values 扉高×扉幅 Door height×door width	扉質量(kg) Door mass	製品質量(g) Mass	コード Code
B-1528-B-1	●	SUS	65	15	30	60	2	5	12	9.4	2.6	4(B-1024-4)	600×300	26	82	12991
B-1528-B-2	●		85	20	40	100	3	6	14	12.2	4.7	5(B-1024-5)	600×300	70	194	12992
B-1528-B-3	●		100	20	52	80	3	8	16	14.2	4.1	7(B-1024-7)	600×300	119	243	12993
B-528-B-1	●	SPHC	65	15	30	60	2.3	5	12	9.8	2.6	4(B-1024-4)	600×300	15	82	11758
B-528-B-2	●		85	20	40	100	3.2	6	14	12.6	4.7	5(B-1024-5)	600×300	38	194	11774
B-528-B-3	●		100	20	52	80	3.2	8	16	14.6	4.1	7(B-1024-7)	600×300	64	243	11761

●:RoHS10指令対応品　▲:RoHS10指令に対応可能です。