B-1525 ステンレス製 / B-525 鉄製(旧品番BA-21)

RoHS 10 SUS ステンレス

L型裏蝶番(3管)
CONCEALED HINGES

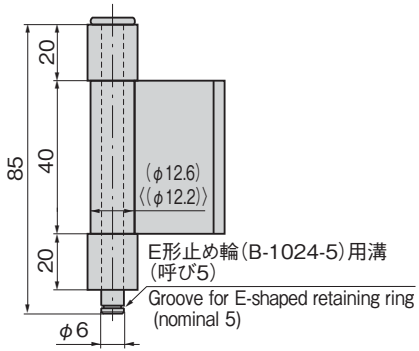

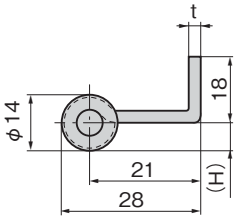

取付け参考例
Example of installation

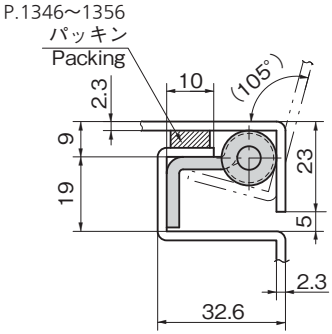

使用例
Example of application

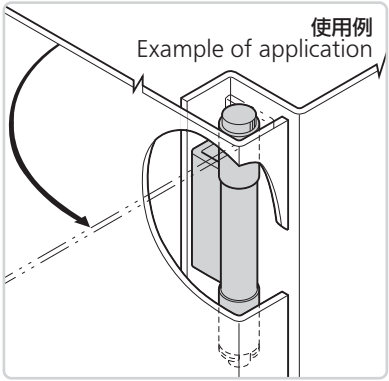

仕　様

〔B-1525〕	● 材　　質：ステンレス鋼板(SUS304) ● 表面仕上：生地
〔B-525〕	● 材　　質：冷間圧延鋼板(SPCC) ● 表面仕上：生地
用途	● 配分電盤・制御盤その他防水型盤用裏蝶番として最適です。
納期	● 標準在庫品
備考	● ご希望の特別寸法でも製作します。 ● E形止め輪は付属されておりません。B-1024(750ページ)をご参照ください。

Specifications

〔B-1525〕	● Material: Stainless steel plate (SUS304) ● Finish: Plain
〔B-525〕	● Material: Cold rolled steel plate (SPCC) ● Finish: Plain
Specific-use	● Power/distribution and control boards and other waterproof boards
Remarks	● E-shaped retaining ring is not included. See B-1024 on page 750.

商品番号 Product No.	RoHS 10	(H)	t	製品質量(g) Mass	コード Code
B-1525	●	6.9	3	110	12781
B-525	●	6.7	3.2	135	11703

●：RoHS10指令対応品　▲：RoHS10指令に対応可能です。