B-2004 チタン製 / B-1004 ステンレス製 / B-4 鉄製

RoHS 10 / Ti チタン / SUS ステンレス

角型抜差蝶番
SLIP-JOINT HINGES

B-1004-1-R
（ステンレス製の標準は穴あきです）
Standard of stainless steel-made is supplied with hole.

〔B-2004〕
〔B-1004〕

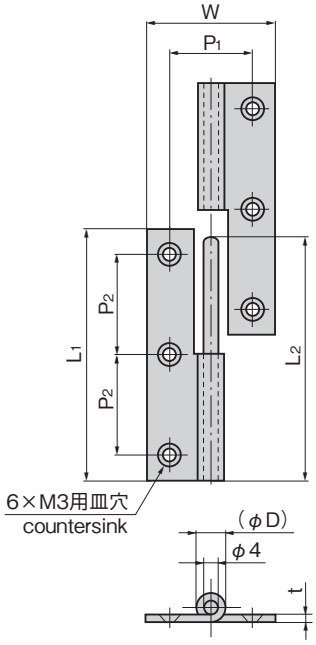

〔B-4〕

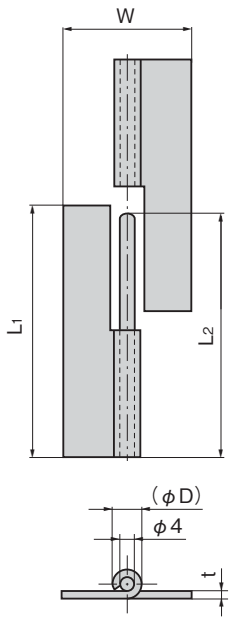

特徴 Feature

〔B-2004〕
- 純チタン製で耐食性に優れています。
- 右型・左型（本図は右型です。）

- It's made of pure titanium so it's corrosion-resistant.
- Right or left type.(drawings show the right type)

仕様	●材　質：純チタン2種 ●表面仕上：ビーズショット処理 ●穴あき
用途	●港湾設備・船舶・屋外用機器・海洋機器・表面処理機
納期	●標準品・・・納期お問合せください

Specifi-cations	●Material: Pure titanium grade 2 ●Finish: Beading process ●With hole
Specific-use	●Harbor facilities, ships, equipment for the outdoors, kitchen equipment, surface processing equipment.

〔B-1004〕
- ステンレス製で耐食性に優れています。
- 右型・左型（本図・写真共右型です。）

- Corrosion-resistant stainless steel is used.
- Right or left type. (photos and drawings show the right type)

仕様	●材　質：ステンレス鋼板（SUS304） ●表面仕上：鏡面バフ研磨 ●穴あき
用途	●船舶・厨房機器・屋外用機器
納期	●標準在庫品
備考	●穴なしもあります。

Specifi-cations	●Material: Stainless steel plate (SUS304) ●Finish: Mirror surface buffing ●With hole
Specific use	●Ships, kitchen and outdoor equipment

〔B-4〕
- 小型扉に最適です。
- 右型・左型（本図は右型です。）

- Suitable for small doors.
- Right or left type. (drawings show the right type photos show the left type)

仕様	●材　質：冷間圧延鋼板（SPCC） ●表面仕上：亜鉛めっきクロメート処理（MFZn-C） ●穴なし
用途	●計測機器・通信機器・オーディオ機器
納期	●標準在庫品

Specifi-cations	●Material: Cold rolled steel plate (SPCC) ●Finish: Zinc plating chromate treatment (MFZn-C) ●Without hole
Specific-use	●Measuring or communication or audio equipment

商品番号 Product No. Ti	SUS	SPCC	RoHS 10 Ti	SUS	SPCC	備考 Remarks	L1	L2	W	t Ti・SUS	t SPCC	(φD) Ti・SUS	(φD) SPCC	P1	P2
B-2004-1-L	B-1004-1-L	B-4-1-L	●	●	●	左型 Left type	75	73	38	2	2	8.3	8.3	24	30
B-2004-1-R	B-1004-1-R	B-4-1-R	●	●	●	右型 Right type									
B-2004-2-L	B-1004-2-L	B-4-2-L	●	●	●	左型 Left type	64	63	36	1.5	1.6	7.3	7.5	24	24
B-2004-2-R	B-1004-2-R	B-4-2-R	●	●	●	右型 Right type									
B-2004-3-L	B-1004-3-L	B-4-3-L	●	●	●	左型 Left type	50	49	32	1.5	1.6	7.3	7.5	21	20
B-2004-3-R	B-1004-3-R	B-4-3-R	●	●	●	右型 Right type									

商品番号 Product No. Ti	SUS	SPCC	縦2ヶ使用時参考扉質量(kg) Door mass when using two pcs vertically (reference)	製品質量(g) Mass Ti	SUS	SPCC	コード Code Ti	SUS	SPCC
B-2004-1-L	B-1004-1-L	B-4-1-L	15	36	65	65	12879	10563	10021
B-2004-1-R	B-1004-1-R	B-4-1-R					12880	10564	10022
B-2004-2-L	B-1004-2-L	B-4-2-L	10	22	40	45	12881	10565	10023
B-2004-2-R	B-1004-2-R	B-4-2-R					12882	10566	10024
B-2004-3-L	B-1004-3-L	B-4-3-L	7	16.5	30	30	12883	10567	10025
B-2004-3-R	B-1004-3-R	B-4-3-R					12884	10568	10026

●：RoHS10指令対応品　▲：RoHS10指令に対応可能です。

¥ 価格はタキゲンWebサイトよりご確認ください。www.takigen.co.jp