FB-745
アルミニウム製

New RoHS 10 SIAA ISO 22196 for KOHKIN TAKIGEN

コーナーリフトヒンジ
CORNER LIFT HINGES

両軸仕様で扉の垂れ下がりを抑制
Double-shaft design reduces door sagging

Ⓢ=抗菌加工部位
本体
化粧カバー
Parts with antibacterial treatment
Main body
Dressing cover

FB-745-1
本体
Body

PAT.PEND.

PAT.PEND.

FB-745-1-SP
スペーサー
Spacer

構造
Structure

従来品 FB-744-1
Previous model

New FB-745-1

両軸で支持するため垂れ下がりにくい
Double-shaft support stops sagging

〔FB-745-1・FB-745-1-NLH〕

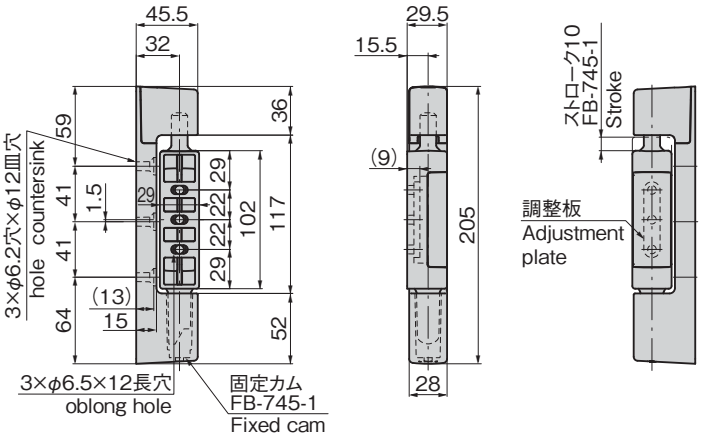

〔FB-745-1-SP〕

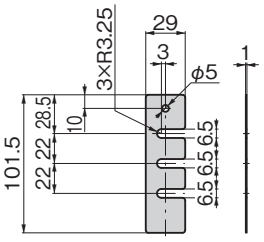

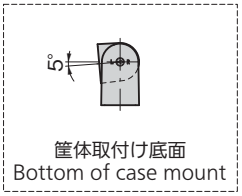

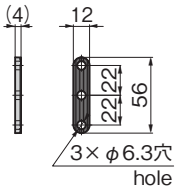

〔調整板〕
〔Adjustment plate〕

商品番号 Product No.	RoHS 10	備考 Remarks	製品質量(g) Mass	コード Code
FB-745-1	●	せり上がり Lifting	355	61558
FB-745-1-NLH	●	せり上がり無し Non-lifting	353	61559
FB-745-1-SP	●	スペーサー Spacer	2	61565

●:RoHS10指令対応品　▲:RoHS10指令に対応可能です。

特徴　Feature

- 両軸仕様のため扉の垂れ下がりが抑制できます。
- SIAA登録製品。細菌類・カビ類などの繁殖および悪臭を防ぎます。
- 衛生面を重視し、清掃のしやすさを追求しました。
- 従来品のコーナーヒンジFB-611、FB-655、FB-1744-1、FB-744-1と取付けに互換性があります。
- 左右兼用型(固定カムの向きを入替えるだけで簡単に組替えられます)

〔FB-745-1 せり上がり〕
- 開扉すると自動的にせり上がるカムを内蔵。
- 開扉120°以内で自動的に扉が閉まります。120°以上開くと水平回転します。

〔FB-745-1-NLH せり上がり無し〕
- せり上がりの無い仕様です。

〔FB-745-1-SP スペーサー〕
- 扉の垂れ下がり調整を行なう場合は、ヒンジと扉の隙間にスペーサーを挿入することで調整できます。

- Double-shaft design, reduces door sagging.
- Registered SIAA product. Prevents spread of germs and mold as well as odors.
- Emphasized hygienity with easy-to-clean design
- Interchangeable with previous model Corner Lift Hinge FB-611 / FB-655 / FB-1744-1 / FB-744-1.
- For both left-hand and right-hand use (can be rearranged easily by reversing the fixed cam)

〔FB-745-1 Lifting〕
- Door lifts on own when opened with incorporated cam.
- Door will close if opened to within 120°. Door will rotate horizontally if opened to more than 120°.

〔FB-745-1-NLH Non-lifting〕
- Non-lifting design.

〔FB-745-1-SP Spacer〕
- To adjust door sagging, insert spacer in gap between hinge and door to correct sagging.

仕様	●材　質: 本体／アルミニウム合金(ADC) 化粧カバー／抗菌剤練込みABS樹脂 スペーサー／ABS樹脂 ●表面仕上:本体／抗菌焼付塗装 ●付 属 品:調整板
用途	●プレハブ冷凍冷蔵庫・乾燥庫
納期	●標準品・・・納期お問合せください

Specifications	●Material: Body: Aluminum alloy (ADC) Decorative cover: ABS resin with antibacterial agent Spacer: ABS resin ●Finish: Body: Antibacterial baked coating ●Accessories: Adjustment plate
Specific use	●Prefab cold storage box, dry-type warehouse

取付け方法
Installation Method

本体(筐体側)に軸部(扉側)を挿入し軸受キャップをかぶせM5皿ねじで固定してください。
Insert shaft portion (hinge part for door) in body (hinge part for casing), then cover with bearing cap and fix with M5 flat head screw.

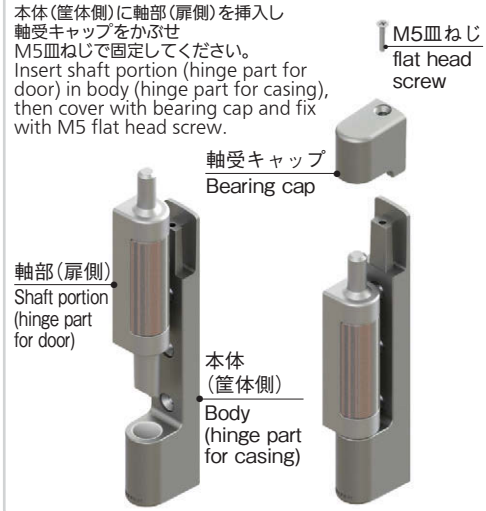

長蝶番
平蝶番
裏蝶番
抜差し蝶番
FREEZER HINGES フリーザーヒンジ
特装車蝶番
クリーンヒンジ
特殊蝶番
トルクヒンジ
ステー
その他のB製品

¥ 価格はタキゲンWebサイトよりご確認ください。www.takigen.co.jp