B-1482-W ステンレス製 / B-482-W 鉄製

RoHS 10 SUS ステンレス

二段階式ストッパーステー
2-STAGE STOPPER STAYS

2段階の角度で扉を固定

B-482-W

特徴 Feature

- 扉を開くとストッパーがロックし、2段階の角度で扉を固定します。
- ロック解除はアームを足で踏み下げ扉を閉めます。
- 左右兼用型

- Stopper locks when door opened, to hold door at two different angles.
- Step on arm to release lock and close door.
- For both left-hand and right-hand use.

仕様

[B-1482-W]	● 材　　質：ステンレス鋼板（SUS304） ● 表面仕上：バレル研磨
[B-482-W]	● 材　　質：冷間圧延鋼板（SPCC） ● 表面仕上：亜鉛めっきクロメート処理（MFZn-C）
用途	● シェルター・キュービクル・キャビネット・配電盤
納期	● 標準在庫品
備考 ⚠	● 従来品B-482と取付けに互換性はありません。 ● アーム部に足で乗ったりすると、アームが変形してしまう恐れがあるので、ご注意ください。

Specifications

[B-1482-W]	● Material: Stainless steel plate (SUS304) ● Finish: Barrel polishing
[B-482-W]	● Material: Cold Rolled Steel Sheet (SPCC) ● Finish: Zinc plating chromate (MFZn-C)
Specific use	● Shelters, cubicles, cabinets, distribution panels
Remarks ⚠	● Not interchangeable with previous model B-482. ● Note that stepping on arm may deform arm.

商品番号 Product No.	RoHS 10	(W)	t	製品質量(g) Mass	コード Code
B-1482-W	●	32	3	390	13380
B-482-W	●	32.4	3.2	440	13275

●：RoHS10指令対応品
▲：RoHS10指令に対応可能です。

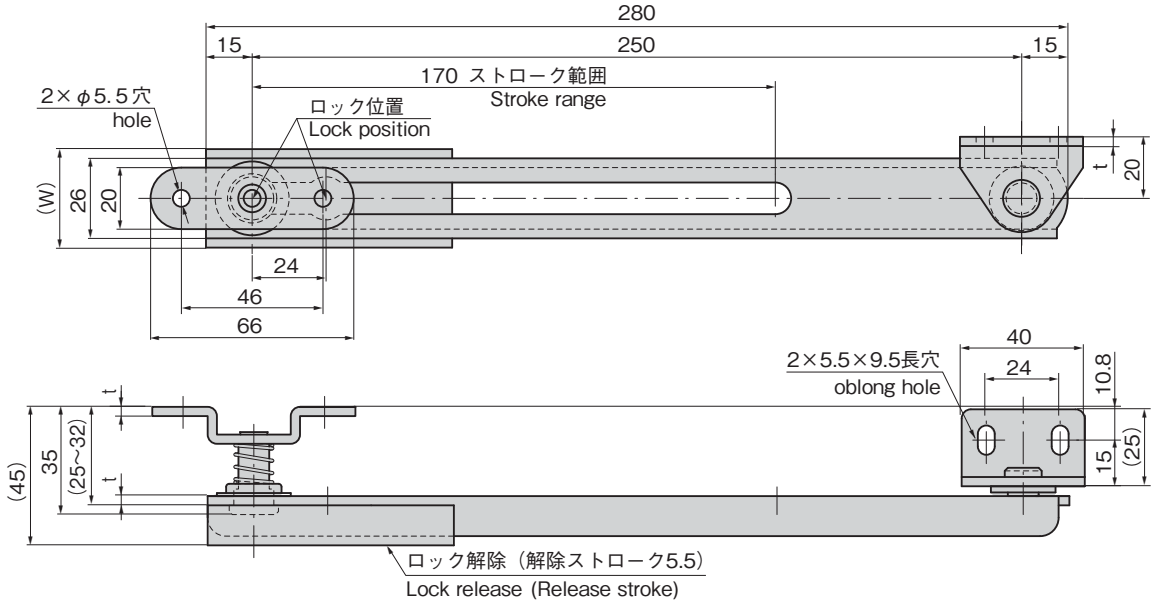

作動例
Example of operation

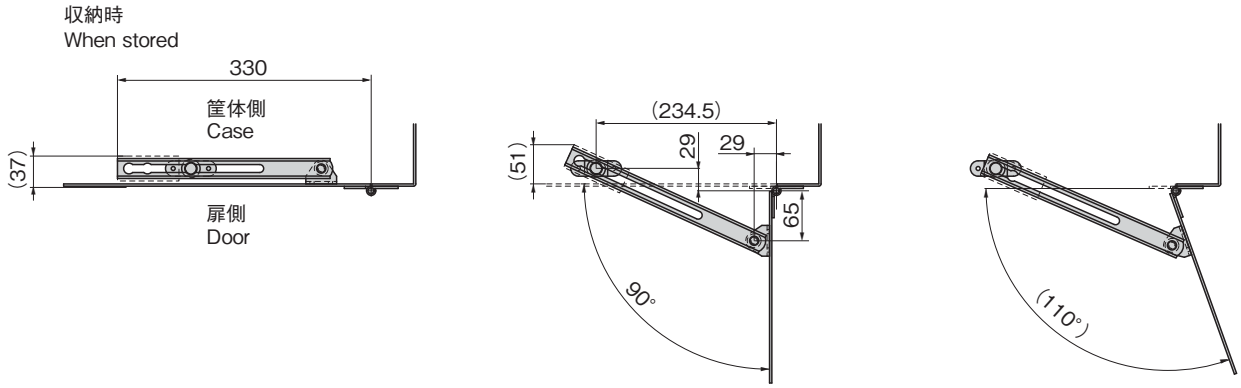

¥ 価格はタキゲンWebサイトよりご確認ください。www.takigen.co.jp