ファスナー

C-1231
ステンレス製

RoHS 10 ステンレス

アジャストファスナー
ADJUSTABLE FASTENERS

特徴 Feature

- ドライバーで締代の調整ができます。
- Tightening margin can be adjusted with a screwdriver.

仕様	● 材　質：冷間圧延ステンレス鋼板 (SUS304) ● 表面仕上：バレル研磨
納期	● 標準在庫品
Specifi-cations	● Material: Cold rolled stainless steel plate (SUS304) ● Finish: Barrel polishing

C-1231-2-1

〔C-1231-1〕

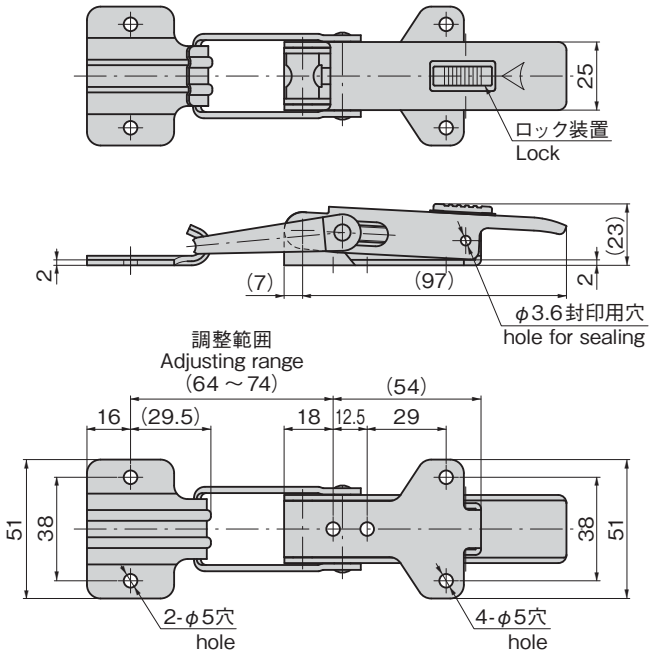

〔C-1231-2〕

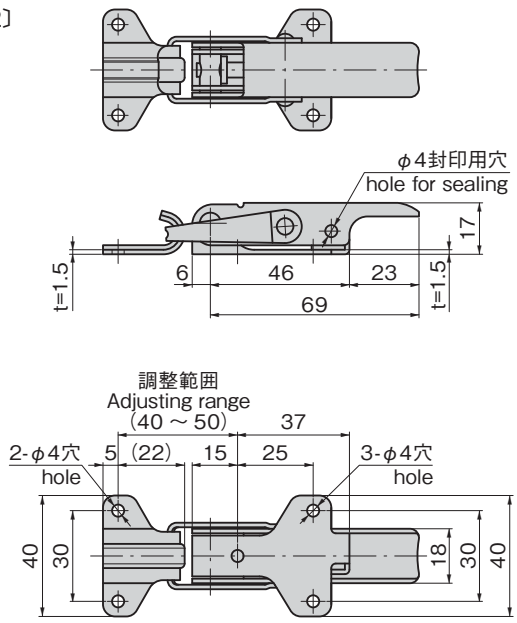

C-1231-2-1Loop150

円筒形専用ファスナー
(C-1231-2-1Loop)もあります。(1005ページ)
Exclusive fastener for cylindrical shapes
(C-1231-2-1Loop) is available. (see page 1005.)

商品番号 Product No.	RoHS 10	備考 Remarks	引張荷重 N Tensil load	製品質量(g) Mass	コード Code	単価	量販価格 数量	量販価格 単価
C-1231-1-1	●	ロック装置付き With lock	490	190	20935			
C-1231-1-2	●	ロック装置なし Without lock			20937			
C-1231-2-1	●	ロック装置付き With lock	392	90	20939			
C-1231-2-2	●	ロック装置なし Without lock			20941			

●：RoHS10指令対応品　▲：RoHS10指令に対応可能です。

※大量のご注文は更にお安くなります。