C-2240 チタン製 / C-1240 ステンレス製

チタン ステンレス

オートロックパチン錠
AUTO-LOCKING SNAP LOCKS

C-1240-3-PDL

C-2240-3

C-1240-1

特徴 Feature

- 自動的にレバーでロックするため、振動などで外れることがありません。
- チタン製で耐食性に優れています。(C-2240)
- 南京錠で施錠ができます。(C-1240-1)

- Locking is performed automatically with the lever so it does not come off even if vibration occurs.
- It's made of titanium so it's corrosion-resistant. (C-2240)
- Can be locked with padlock. (C-1240-1)

仕様	●材　質： C-2240／本体／純チタン1種・2種 スプリング／チタン合金 (Ti-22V-4Al) C-1240／冷間圧延ステンレス鋼板 (SUS304) ●表面仕上：光沢バレル研磨 ●引張荷重：締代0.5mmのとき C-2240-3／108N C-1240-1／235N C-1240-2／196N C-1240-3／196N
用途	●電路用ダクトの締付け・振動機器
納期	●標準在庫品(チタン製はお問合せください)
備考	●南京錠C-555は1255ページをご参照ください。

Specifications	●Material: C-2240: Main body: Pure titanium grade 1/2 Spring: Titanium alloy (Ti-22V-4Al) C-1240: Cold rolled stainless steel plate (SUS304) ●Finish: Gloss barrel polishing ●Tensile load (when the tightening margin is 0.5mm) C-2240-3: 108N C-1240-1: 235N C-1240-2: 196N C-1240-3: 196N
Specific use	●Duct securing and vibration equipment
Remarks	●For padlock C-555, see page 1255.

使用例 Example of application

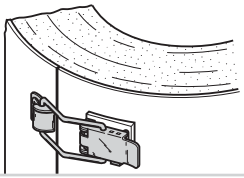

当て板を付けると、円筒にも使用できます。

Can be used for cylinders if auxiliary plate is attached.

〔C-1240-1 施錠用穴付き〕
With hole for locking

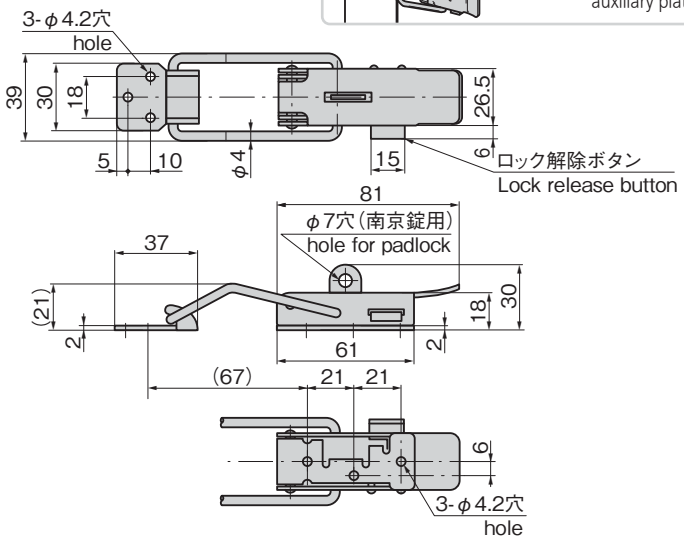

商品番号 Product No.	RoHS 10	製品質量(g) Mass	コードCode	単価	量販価格 数量	量販価格 単価
C-2240-3		20	23110			
C-1240-1	●	125	20956			
C-1240-2	●	65	20957			
C-1240-3	●	35	20958			
C-1240-3-PDL	●	36	24552			

●：RoHS10指令対応品
▲：RoHS10指令に対応可能です。
※大量のご注文は更にお安くなります。

〔C-1240-2〕

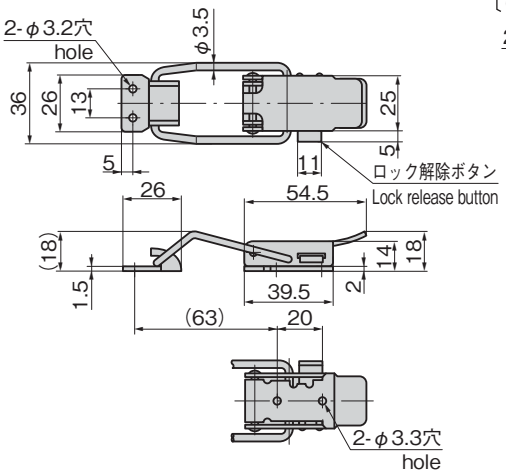

〔C-2240-3 Ti
C-1240-3 SUS〕

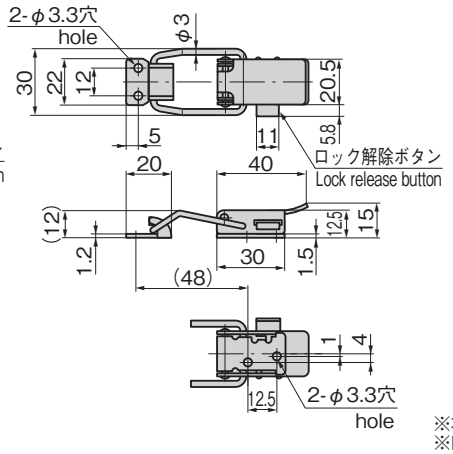

〔C-1240-3-PDL〕

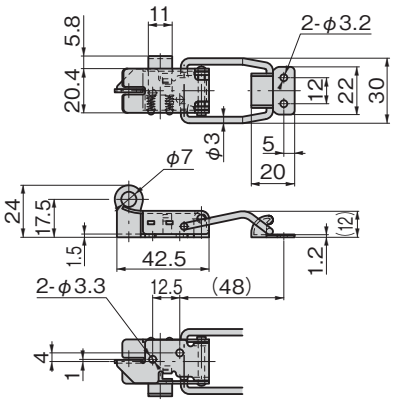

※本図は締代0mmの場合です。
※Drawings show the tightening margin of 0mm.