スナッチロック

C-873
鉄製

輸入品

大型ダブルスナッチロック
DOUBLE SNATCH LOCKS

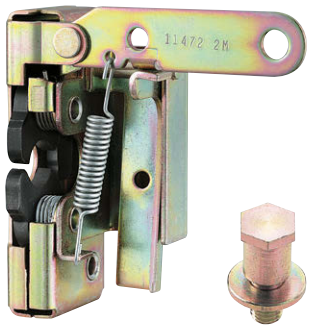

C-873-1-R
プッシュタイプ
Push type

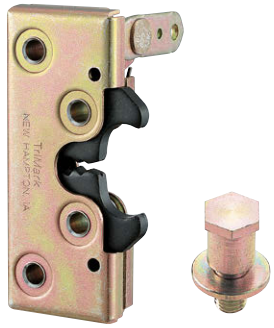

C-873-2-R

特徴 Feature

- 頑丈な耐振構造です。
- 振動・衝撃の激しい大型扉に最適です。
- ハーフロック機構付きです。
- 右用・左用(本図・写真共右用です。)

- Rigid and vibration-proof structure.
- Ideal for large-size doors with severe vibration/shock.
- Designed with half-lock mechanism.
- For right-hand or left-hand use. (The photo and drawings show the right-hand use)

仕様	●材　質:冷間圧延鋼板(SPCC) ●表面仕上: 本体/亜鉛めっきクロメート処理(MFZn-C) カム部/焼入処理 ●付 属 品:ストライカー(C-873-1、2共通)
用途	●特装車・建設機械・重機
納期	●標準在庫品

Specifications	●Material: Cold rolled steel plate (SPCC) ●Finish: Main unit: Zinc plating chromate treatment (MFZn-C) Cams: Quenching ●Accessories: Striker (C-873-1/2 common)
Specific-use	●Specially equipped vehicles, construction machinery, heavy machinery

商品番号 Product No.	RoHS 10	製品質量(g) Mass	コード Code	単価	量販価格 数量	量販価格 単価
C-873-1-L		630	22688			
C-873-1-R		630	22689			
C-873-2-L		420	22196			
C-873-2-R		420	22197			

●:RoHS10指令対応品
▲:RoHS10指令に対応可能です。

※大量のご注文は更にお安くなります。

〔C-873-1〕

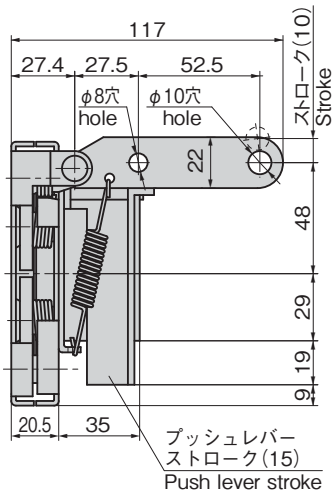

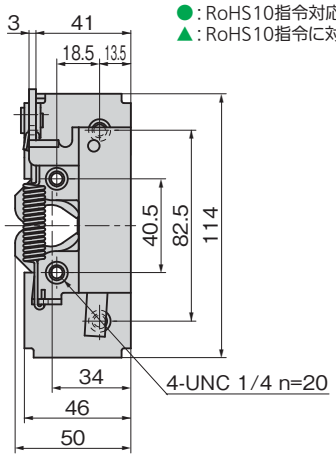

〔ストライカー Striker〕

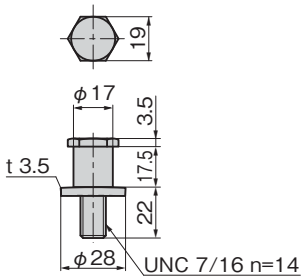

〔C-873-2〕

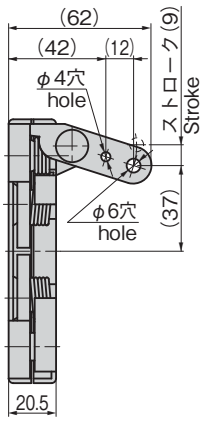

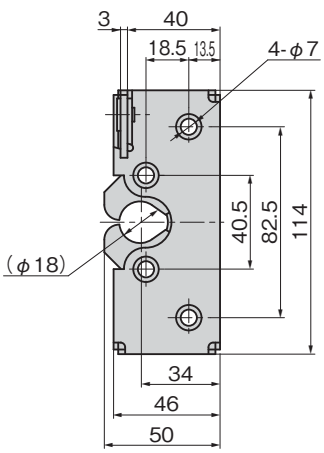

使用例
Example of application

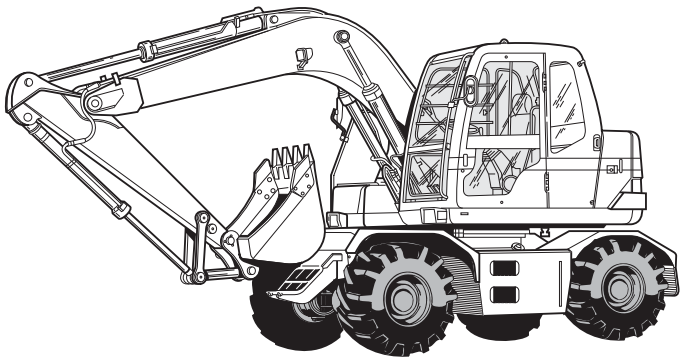

建機のロック装置に最適
Suitable for the lock mechanism for the construction machinery.