Dカット ITファスナー

C-1563-C
ステンレス製

Dカット ITファスナー[パネル耳なし仕様]
D-CUT IT-FASTENERS

パネル間隔を10mmにキープできます

D.PAT.

C-1563-C-8-75

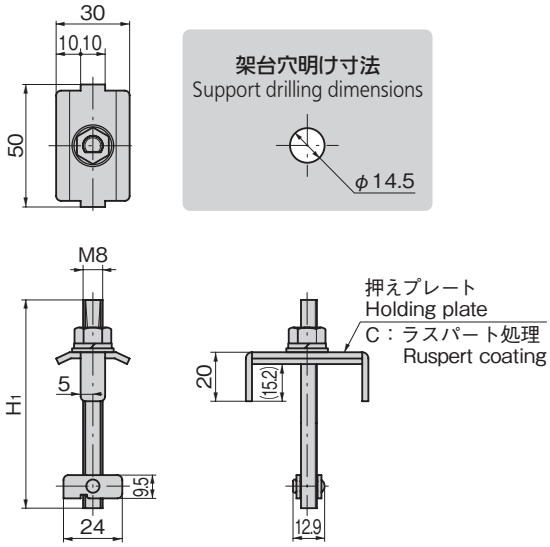

特徴 Feature

- 表側からの作業のみで太陽光パネル締結作業が可能です。(裏側に手を回す必要がありません)
- ボルトとナットの共回りを防いでいるため、電動工具による施工が可能です。
- 押えプレートを変更することで、様々な形状の太陽光パネル取付け部品として使用できます。

- Fastening of solar panels possible with work only from front (eliminates need to reach behind).
- No turning together of nut and bolt, allowing work with an electric tool.
- Changing the holding plate allows use as a mounting part for various solar panel designs.

仕様	●材　　質：ステンレス鋼板(SUS304) ●表面仕上：押えプレートC・Dカットボルト・フック／ラスパート処理 その他／バレル研磨 ●付 属 品：ナット1個、平ワッシャー、S.W. ●締付トルク：8.0N・m
用途	●太陽光パネル
納期	●標準在庫品
備考 ⚠	●太陽光パネルフレーム形状に合せ、押えプレートをご用意します。お問合せください。 ●ねじ山を破損させる恐れがあるため、インパクトドライバーのご使用はお控えください。電動ドライバー(衝撃タイプではない物)または手締めにて取付けてください。 ●焼付黒塗装タイプは製造を中止しました。

Specifications	●Material: Stainless steel plate (SUS304) ●Finish: Holding plate C, D-cut bolt, hook: Ruspert coating Other: Barrel-polishing ●Accessories: Nut, plain washers, spring washers ●Fastening torque: 8.0N・m
Specific use	●Solar panels
Remarks ⚠	●Holding plates matched to different solar panel frame shapes are available. Contact us for details. ●Avoid using an impact driver; may damage bolt threads. Install with an electric driver (non-impact type) or by hand-tightening. ●Baked black type is no longer manufactured.

取付け方法
Installation method

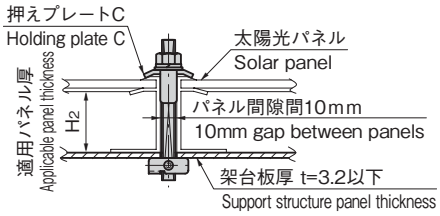

参考動画
Reference video

商品番号 Product No.	RoHS 10	H1	H2	製品質量(g) Mass	コード Code	単価	量販価格 数量	量販価格 単価
C-1563-C-8-75		75	30～40	64	24454			
C-1563-C-8-85		85	41～50	68	24476			

●：RoHS10指令対応品　▲：RoHS10指令に対応可能です。　※大量のご注文は更にお安くなります。