フック

C-1449

ステンレス製

RoHS 10 ステンレス

EVケーブルフック
EV CABLE HOOKS

充電ケーブルを傷めず収納

PAT.
D.PAT.

C-1449

取付け方法
Installation method

本体を筐体にM4ねじで取付けカバーを下から押込んでください。
Attach the main unit to the casing with the M4 screw and push the cover in from below.

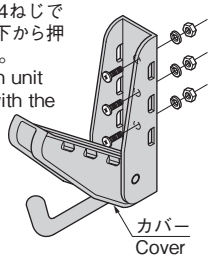

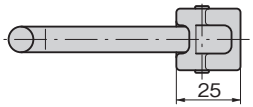

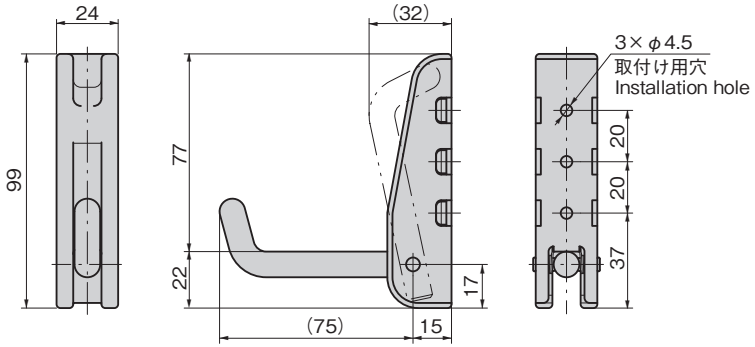

特徴　Feature

- 充電ケーブルを収納するためのフックです。
- フックは、未使用時にスプリングによって自動的に収納され邪魔になりません。
- ケーブルと緩衝しやすい部分をゴムで覆っているため、ケーブルを傷めません。
- M4ねじ3本で表面から簡単に取付けできます。

- Hooks for stowing charging cable.
- Hooks are spring-loaded so that they automatically store out of the way when not in use.
- Parts likely to impact on the cable are rubber-coated to prevent cable damage.
- Can be installed easily with three M4 screws.

仕様	●材　質： 本体／ステンレス鋼板(SUS304) フック・シャフト／ステンレス鋼棒(SUS304) カバー／エチレンプロピレンゴム(EPDM) ●表面仕上：バレル研摩
用途	●EV充電機スタンド・立体駐車場・一般家庭ガレージ
納期	●標準在庫品
備考	●EVケーブルロックC-441(P.1357)と合せてご利用ください。

Specifications	●Material: Main body: Stainless steel plate (SUS304) Fook,shaft: Stainless steel bar (SUS304) Cover: Ethylene-propylene diene methylene (EPDM) ●Finish: Barrel polishing
Specific use	●EV Recharging stand, high-rise parking lots and home garage
Remarks	●Use in conjunction with the C-441 (P.1357) EV cable lock.

使用例
Example of application

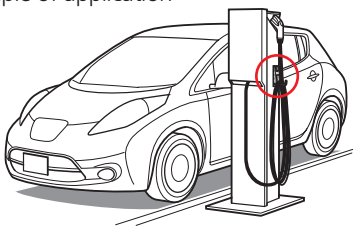

商品番号 Product No.	RoHS 10	製品質量(g) Mass	コード Code	単価	量販価格 数量	量販価格 単価
C-1449	●	165	24452			

●：RoHS10指令対応品　▲：RoHS10指令に対応可能です。　※大量のご注文は更にお安くなります。