C-1625-3・4
ステンレス製

C-1625-3A

C-1625-3B

〔C-1625-3A〕

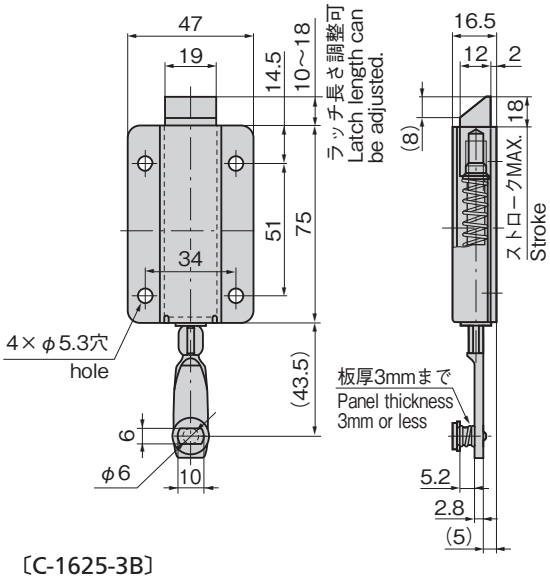

〔C-1625-3B〕

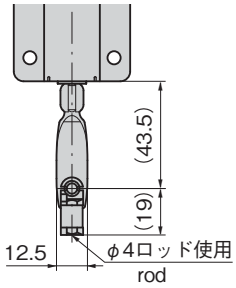

商品番号 Product No.	RoHS 10	製品質量(g) Mass	コード Code
C-1625-3A	●	190	21439
C-1625-3B	●	190	21702

●：RoHS10指令対応品
▲：RoHS10指令に対応可能です。

特徴 Feature

- ワンタッチで閉扉できます。
- アームを回転させてラッチの長さを調整できます。
- アームを反時計回りに回すとラッチがはずれ、ラッチの向きを変えられます。

- The door can be opened by one touch.
- Latch length can be adjusted by turning the arm.
- Rotating the arm one half turn releases the latch and allows the latch orientation to be changed.

仕様	●材　　質：ステンレス鋼板(SUS304) ●表面仕上：バレル研磨
用途	●特装車・コンテナー・バスのトランクルーム・建設機械
納期	●標準在庫品
備考	●A-873(420ページ)などと組合せてご使用ください。 ●ロッド棒は別売です。(647ページをご参照ください。) ●リンク方式がAタイプ、Bタイプの2種類になりました。

Specifications	●Material: Stainless steel plate (SUS304) ●Finish: Barrel polishing
Specific-use	●Specially equipped vehicles, containers, bus's trunk rooms, construction machinery
Remarks	●Use in combination with A-873 (page 420) is recommended. ●The rod is sold separately. (See page 647.) ●Two link type: A or B

取付け参考図 Installation reference 〔C-1625-3A〕

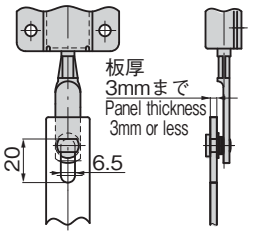

C-1625-4

C-1625-4

特注リンクもあります。

〔C-1625-4〕

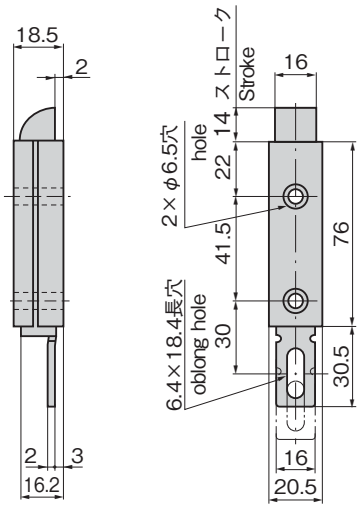

特徴 Feature

- ワンタッチで閉扉できます。
- 狭い場所でも取付け可能です。

- The door can be opened by one touch.
- Can be installed even in a narrow space.

仕様	●材　　質：ステンレス鋼板(SUS304) ●表面仕上：研磨
用途	●特装車・コンテナー・建設機械・バス
納期	●標準在庫品
備考	●A-866(431ページ)、C-1257(1221ページ)などと組合せてご使用ください。

Specifications	●Material: Stainless steel plate (SUS304) ●Finish: Polishing
Specific-use	●Specially equipped vehicles, containers, construction machinery, buses
Remarks	●Use in combination with A-866 (page 431) and C -1257 (page 1221) is recommended.

商品番号 Product No.	RoHS 10	製品質量(g) Mass	コード Code
C-1625-4	●	140	21542

●：RoHS10指令対応品
▲：RoHS10指令に対応可能です。