C-45-3
アルミニウム製

ワイヤー用小型ラッチ錠
LATCHES FOR WIRES

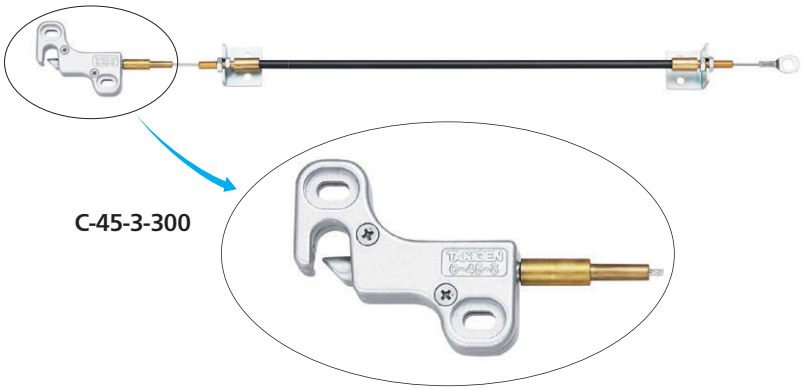

特徴 Feature

- ワンタッチで開扉できます。
- ワイヤーロープによる遠隔操作に最適です。
- 小型・軽量のため小扉に最適です。
- 左右兼用型

- The door can be opened by one touch.
- Suitable for a remote control by using the wire rope.
- Small-size and light weight, suitable for small doors.
- For both left-hand and right-hand use.

仕様	●材　質：本体／アルミニウム合金(ADC) ワイヤー部／ステンレス(SUS304) アウター被膜／ポリ塩化ビニル(PVC) アングル／冷間圧延鋼板(SPCC) ●表面仕上：本体／焼付塗装(シルバーメタリック) 端子・ナット部・アングル／ 亜鉛めっきクロメート処理(MFZn-C) ●付 属 品：受金具・ワイヤーロープ
用途	●航空機・バス・鉄道車両の荷物棚
納期	●標準在庫品
備考	●最小曲げはR50mmでご使用ください。曲げRが小さいとワイヤーの摺動抵抗が大きくなります。

Specifications	●Material: Main body: Aluminum alloy (ADC) Wire portion: Stainless steel (SUS304) Outer sheath: Polyvinyl chloride (PVC) Angle bracket: Cold rolled steel sheet (SPCC) ●Finish: Body: Baked finish (silver metallic) Terminal, nut, angle bracket: Zinc plating chromate (MFZn-C) ●Accessories: Striker, wire rope
Specific use	●Luggage shelves for airplanes, buses and trains.
Remarks	●Use bent to a smallest radius of R50mm. A small bend radius R creates a large amount of sliding resistance.

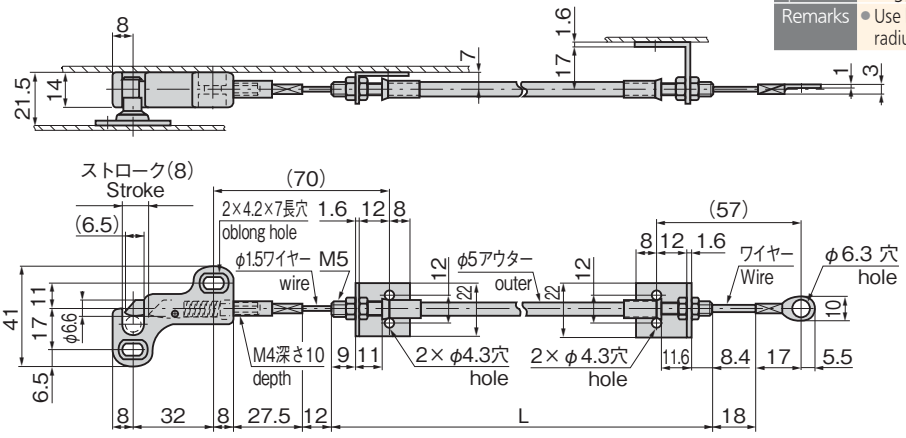

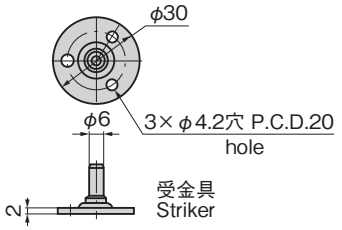

商品番号 Product No.	RoHS 10	L	製品質量(g) Mass	コード Code
C-45-3-300		300	105	21466
C-45-3-500		500	115	21467
C-45-3-1000		1000	175	21468

●：RoHS10指令対応品　▲：RoHS10指令に対応可能です。

取付け例
Example of installation

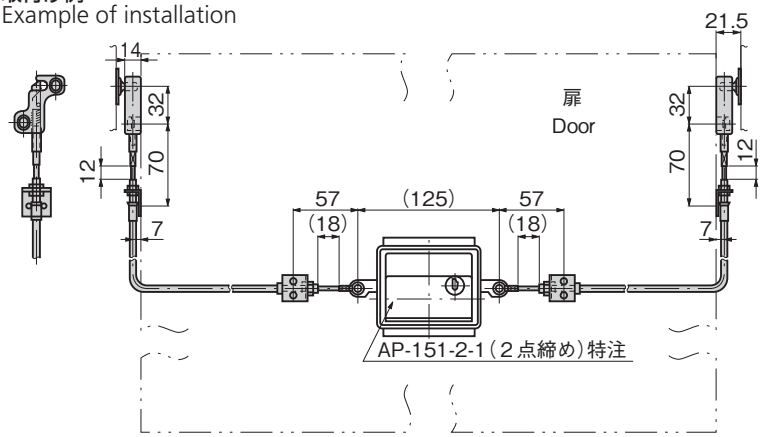

使用例
Example of application

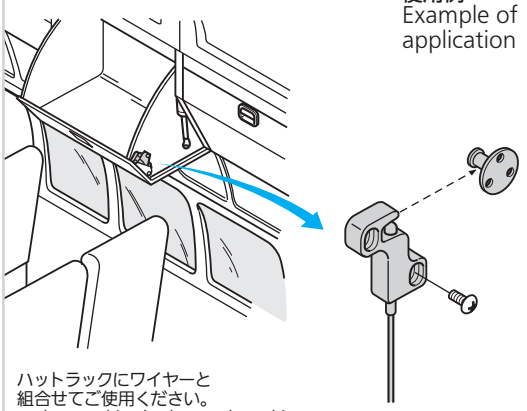

ハットラックにワイヤーと
組合せてご使用ください。
To be used in the hat rack and in
combination with the wire.