丸落し・角落し

C-1255

ステンレス製

RoHS 10 SUS ステンレス

プッシュボルト
PUSH BOLTS

C-1255

特徴 Feature

- ワンタッチで施錠・解錠が可能
- One-touch locking/unlocking.

仕様	●材　質 本体／冷間圧延ステンレス鋼板(SUS304) 軸部／ステンレス鋼棒(SUS303) つまみ部／ABS樹脂 ●表面仕上：ヘアライン仕上
用途	●ドア
納期	●標準在庫品

Specifications	●Material: Main body: Cold rolled stainless steel plate (SUS304) Axis: Stainless steel bar (SUS303) Knob: ABS resin ●Finish: Hairline finish
Specific use	●Doors

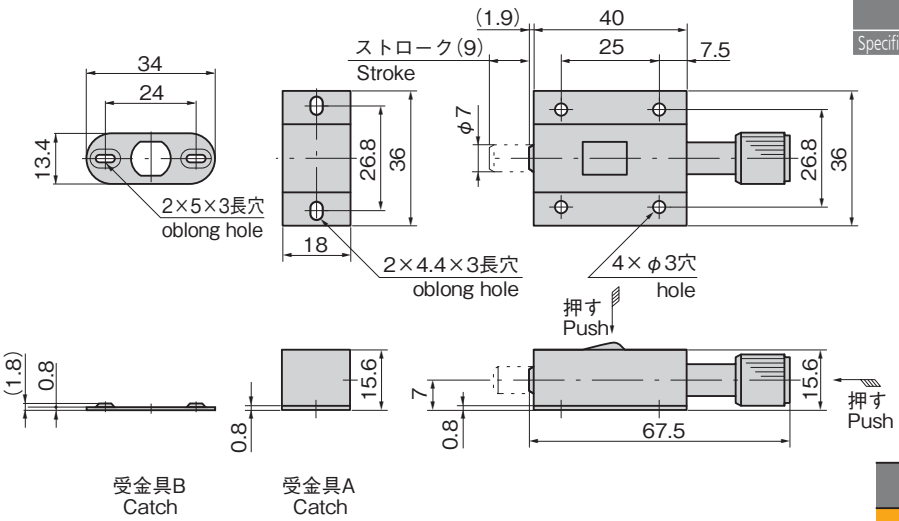

使用例
Example of application

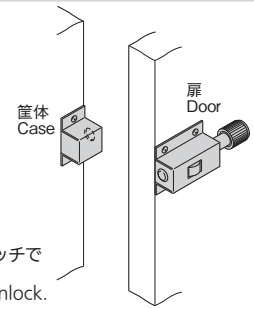

施錠・解錠がワンタッチでできます。
One-touch lock/unlock.

商品番号 Product No.	RoHS 10	製品質量(g) Mass	コード Code
C-1255	●	55	20980

●：RoHS10指令対応品
▲：RoHS10指令に対応可能です。